РОССИЯ
ООО «ЭЛИНОКС»

# ЭЛЕКТРИЧЕСКИЙ МАРМИТ ПЕРЕДВИЖНОЙ ЭМП-70

РУКОВОДСТВО ПО ЭКСПЛУАТАЦИИ

EAC

**СОДЕРЖАНИЕ**

ВВЕДЕНИЕ ..... 3
1. НАЗНАЧЕНИЕ ..... 3
2. ТЕХНИЧЕСКИЕ ХАРАКТЕРИСТИКИ ..... 4
3. КОМПЛЕКТ ПОСТАВКИ ..... 4
4. УСТРОЙСТВО И ПРИНЦИП РАБОТЫ ..... 4
5. МЕРЫ БЕЗОПАСНОСТИ ..... 5
6. ПОРЯДОК УСТАНОВКИ ..... 6
6.1 ОБЩИЕ ТРЕБОВАНИЯ ..... 6
6.2 ТРЕБОВАНИЯ ПО УСТАНОВКЕ ..... 6
7. ПОРЯДОК РАБОТЫ ..... 7
8. ТЕХНИЧЕСКОЕ ОБСЛУЖИВАНИЕ ..... 8
9. ВОЗМОЖНЫЕ НЕИСПРАВНОСТИ И МЕТОДЫ ИХ УСТРАНЕНИЯ ..... 9
10. СВИДЕТЕЛЬСТВО О ПРИЕМКЕ ..... 9
11. СВИДЕТЕЛЬСТВО О КОНСЕРВАЦИИ ..... 9
12. СВИДЕТЕЛЬСТВО ОБ УПАКОВКЕ ..... 9
13. ГАРАНТИИ ИЗГОТОВИТЕЛЯ ..... 10
14. СВЕДЕНИЯ О РЕКЛАМАЦИЯХ ..... 10
15. СВЕДЕНИЯ ОБ УТИЛИЗАЦИИ ..... 11
16. ХРАНЕНИЕ, ТРАНСПОРТИРОВАНИЕ И СКЛАДИРОВАНИЕ МАРМИТОВ ..... 11
17. УЧЕТ ТЕХНИЧЕСКОГО ОБСЛУЖИВАНИЯ В ПЕРИОД ГАРАНТИЙНОГО РЕМОНТА ..... 12

## ВВЕДЕНИЕ

***ВНИМАНИЕ! Настоящее руководство по эксплуатации должно быть обязательно прочитано перед пуском изделия "Электрический мармит передвижной" (далее – изделие или мармит) в работу пользователем, ремонтниками и другими лицами, которые отвечают за транспортирование, установку, пуск в эксплуатацию, обслуживание и поддержание в рабочем состоянии.***

Руководство должно находиться в доступном для пользователя месте и хранится весь срок службы изделия.

Настоящее руководство включает в себя паспортные данные.

Сертификат соответствия № ТС RU C-RU.MX11.B.00278 от 30.11.2018 по 29.11.2023 требованиям ТР ТС 010/2011 "О безопасности машин и оборудования".

На предприятии действует сертифицированная система менеджмента качества в соответствии требованиям ИСО 9001:2015. Регистрационный номер сертификата 73 100 3466, действителен по 26.01.2020.

## 1. НАЗНАЧЕНИЕ

Электрический мармит передвижной типа ЭМП-70 предназначен для кратковременного хранения в горячем состоянии вторых блюд в функциональных емкостях и раздачи их потребителю.

Мармит устанавливается на предприятиях общественного питания отдельно или в составе технологических линий горячих цехов и линиях раздачи столовых самообслуживания.

Рисунок 1 - Электрический мармит передвижной ЭМП-70

## 2. ТЕХНИЧЕСКИЕ ХАРАКТЕРИСТИКИ

Таблица 1 - Технические характеристики.

| Наименование параметра | Величина параметра |
|---|---|
| | ЭМП-70 |
| 1. Напряжение, В | 230 |
| 2. Род тока | однофазный, переменный |
| 3. Частота тока, Гц | 50 |
| 4. Количество терморегуляторов, шт. | 1 |
| 5. Номинальная потребляемая мощность, кВт:<br>ПЭН-ов;<br>суммарная | <br>2,0<br>2,0 |
| 6. Количество ПЭН-ов, шт. | 2 |
| 7. Габаритные размеры ванны, ДхШхГ, мм | 960x510x180 |
| 8. Объем воды, заливаемой в ванну, л | 12 |
| 9. Рабочая температура воздуха в ванне, °С, не более | 85 |
| 10. Время разогрева воды, не более, мин. | 45 |
| 11. Количество гастроемкостей GN1/1-150, шт. | 2 |
| 12. Количество гастроемкостей GN1/3-150, шт. | 3 |
| 13. Габаритные размеры, мм:<br>длина;<br>ширина;<br>высота до стола;<br>высота | <br>1200<br>670<br>850<br>882 |
| 14. Масса, не более, кг | 62 |
| 15. Срок службы, лет | 10 |

## 3. КОМПЛЕКТ ПОСТАВКИ

Таблица 2 - Комплект поставки.

| Наименование | Количество, шт. |
|---|---|
| | ЭМП-70 |
| 1. Мармит | 1 |
| 2. Упаковка | 1 |
| 3. Колесные опоры поворотные:<br>с тормозом;<br>без тормоза | <br>2<br>2 |
| 4. Болт М12х30 ГОСТ 7798-70 | 4 |
| 5. Шайба 12.65Г ГОСТ 6402-70 | 4 |
| 6. Упаковка для колесных опор | 1 |
| 7. Руководство по эксплуатации | 1 |
| 8. Пакет полиэтиленовый | 1 |
| 9. Шнур с вилкой и розеткой | 1 |
| 10. Гастроемкость GN1/1-150 с ручками и крышкой | 2 |
| 11. Гастроемкость GN1/3-150 с ручками и крышкой | 3 |

## 4. УСТРОЙСТВО И ПРИНЦИП РАБОТЫ

Облицовка мармита выполнена из нержавеющей стали. Мармит состоит из боковых стенок с ручками, столешницы с ванной и гастроемкостями, усилителей и полки. Колесные опоры крепятся к боковым стенкам при помощи болтов М12 и шайб соответствующего размера.

На одной из боковых стенок находятся элементы управления. С помощью них осуществляется включение, отключение мармита. Подключение мармита к электрической сети осуществляется с помощью соединителя. Эквипотенциальный зажим расположен в нижней части боковой стенки с элементами управления.

Лампа белая сигнализирует о подаче напряжения на мармит. Лампа желтая сигнализирует о работе ПЭН-ов.

С помощью ручки терморегулятора SK1 выставляется необходимая температура. Терморегулятор SK1 снимает напряжение с ПЭН-ов при достижении выставленной температуры, при снижении температуры SK1 вновь подключает ПЭН-ы.

Рабочие емкости обогреваются паром, получаемым при нагреве воды ПЭН-ами.

## 5. МЕРЫ БЕЗОПАСНОСТИ

По способу защиты от поражения электрическим током мармит относится к 1 классу по ГОСТ 12.2.007.0.

К обслуживанию мармита допускаются лица, прошедшие технический минимум по эксплуатации оборудования и ознакомившиеся с настоящим руководством по эксплуатации.

***ВНИМАНИЕ! Изделие не предназначено для использования лицами (включая детей) с пониженными физическими, психическими или умственными способностями, или при отсутствии у них опыта или знаний, если они не находятся под контролем или не проинструктированы об использовании изделия лицом, ответственным за их безопасность. Дети должны находиться под присмотром для недопущения игры с изделием.***

При работе с мармитом необходимо соблюдать следующие правила безопасности:

- не включать мармит без заземления;
- не оставлять включенный мармит без присмотра;
- санитарную обработку производить только при обесточенном мармите, вынув вилку соединителя из розетки;
- периодически проверять исправность электропроводки и заземляющего устройства мармита;
- при обнаружении неисправностей вызывать электромеханика;
- включать мармит только после устранения неисправностей.

Остальные требования:

- к мармиту должен быть проход шириной не менее 1 м от легковоспламеняющихся материалов;
- при монтаже мармита должна быть установлена коммутационная защитная арматура, гарантирующая от пожарных факторов: короткого замыкания, перенапряжения, перегрузки, самопроизвольного включения.

***КАТЕГОРИЧЕСКИ ЗАПРЕЩАЕТСЯ:***

- производить чистку и устранять неисправности при работе мармита;
- держать включенным на максимальной мощности незагруженный мармит;
- работа без заземления;
- работа без воды;
- работа без внешней защиты;
- установка мармита ближе 1 м от легковоспламеняющихся материалов;

***ВНИМАНИЕ! Для очистки мармита не допускается применять водяную струю.***

## 6. ПОРЯДОК УСТАНОВКИ

### 6.1 ОБЩИЕ ТРЕБОВАНИЯ

После хранения мармита в холодном помещении или после перевозки в зимних условиях перед включением в сеть необходимо выдерживать его в условиях комнатной температуры (18...20°С) в течение 6 ч.

Распаковка, установка и испытание мармита должны производиться специалистами по монтажу и ремонту оборудования для предприятий общественного питания и торговли.

Электроподключение производится только уполномоченной специализированной службой с учетом маркировок на табличке с надписями и в соответствии схемы электрической принципиальной.

Подключение мармита к электросети должно быть выполнено согласно действующему законодательству и нормативов.

Присоединение мармита к сети должно осуществляться с учетом допускаемой нагрузки на электросеть.

По пожарной безопасности мармит должен соответствовать ГОСТ 12.1.004.

Не допускается использование мармита в пожароопасных и взрывоопасных зонах.

Монтаж и подключение должны быть произведены так, чтобы установленный и подключенный мармит предупреждал доступ к токопроводящим частям без применения инструментов.

### 6.2 ТРЕБОВАНИЯ ПО УСТАНОВКЕ

Установку мармита проводите в следующем порядке:

- перед установкой мармита на предусмотренное место необходимо снять защитную пленку со всех поверхностей;
- мармит следует разместить в хорошо проветриваемом помещении, если имеется возможность, то под воздухоочистительным зонтом;
- установить мармит на колесные опоры;
- установить мармит на соответствующее место. Учитывая вид мармита, его можно размещать отдельно или вместе с другим кухонным оборудованием;
- зафиксировать мармит, нажимая ногой на педали колес для фиксации (два колеса);
- надежно заземлить мармит, заземляющий проводник должен быть в шнуре питания;
- провести ревизию соединительных устройств электрических цепей мармита (винтовых и без винтовых зажимов), при выявлении ослабления подтяните или подогните до нормального контактного давления;
- проверить переходное сопротивление между заземляющим зажимом и нетоковедущими металлическими частями мармита, которое должно быть не более 0,1 Ом;
- проверить токи утечки в холодном состоянии и при рабочей температуре;
- установить мармит так, чтобы можно было легко отключить от электросети путем отсоединения вилки шнура питания от розетки.

Питающее напряжение сети должно быть в пределах от минус 10% до плюс 10% от номинального при допустимом изменении частоты тока по ГОСТ 32144.

***ПРИМЕЧАНИЕ: Если в вашем регионе перепады питающего напряжения сети превышают указанные, рекомендуются изделие подключать к сети через монитор напряжения или стабилизатор напряжения. В противном случае изделие может выйти из строя, и гарантийные обязательства при этом не действуют.***

Электропитание подвести от сетевой розетки к приборному вводу, расположенной на боковой стенке мармита, с помощью соединителя.

Сетевая розетка должна быть рассчитана на ток 16А, иметь заземляющий провод и должна быть подключена через двух полюсный автоматический выключатель с комбинированной защитой, реагирующий на номинальный рабочий ток 16А и ток утечки 10 мА. Автоматический выключатель в стационарной электропроводке должен обеспечивать гарантированное отключение всех полюсов от сети питания мармита и должен иметь зазор между контактами не менее 3 мм на всех полюсах.

Номинальное поперечное сечение соединителя не должно быть меньше значений, указанных в таблице 3:

Таблица 3.

| Изделие | Обозначение шнура (марка, число и номинальное сечение жил) |
|---|---|
| ЭМП-70 | КГН 3х1,5 |

Питающие шнуры должны быть выполнены в виде гибкого кабеля с маслостойкой оболочкой не легче, чем обычный полихлорпрен, или шнура с другой эквивалентной синтетической эластичной оболочкой типа ПРМ по ГОСТ 7399.

После монтажа перед пуском в эксплуатацию просушите ПЭН-ы в течении 1,5-2 часов, для чего мармит включите в сеть и установите терморегулятор на температуру 60ºС, после просушки проверьте токи утечки.

Для выравнивания потенциалов подключите мармит к зажиму, обозначенный знаком ⏚ - эквипотенциальность.

Эквипотенциальный провод должен быть сечением не менее 10 мм².

Сдача в эксплуатацию смонтированного оборудования оформляется по установленной форме.

## 7. ПОРЯДОК РАБОТЫ

Прежде чем включить мармит, внимательно ознакомьтесь с настоящим руководством по эксплуатации и, в первую очередь, с указаниями по технике безопасности, элементами управления и надписями на мармите.

Перед началом работы заполнить паровую ванну кипяченой водой до метки на ванне (в процессе работы поддерживать уровень воды в ванне).

Для ускорения выхода мармита на рабочий режим рекомендуется наливать в ванну горячую кипяченую воду.

Установить рабочие емкости.

Подключить мармит к сети с помощью соединителя. Для этого один конец соединителя установить в приборный ввод боковой стенки мармита, другой – в розетку. При этом на пульте управления загорается лампа "Сеть". Поворотом ручки терморегулятора по часовой стрелке установить необходимую температуру, загорается индикатор "Работа". При достижении заданной температуры терморегулятор отключает ПЭН-ы (гаснет индикатор «Работа»). При остывании ванны терморегулятор вновь включает ПЭН-ы.

После окончания работы установить ручку терморегулятора в положение «0» (повернуть ручку терморегулятора против часовой стрелки до упора).

Отключить мармит от сети, вынув вилку соединителя из розетки.

Дать воде остыть до температуры 50...60°С, вынуть емкости, собрать со дна ванны крупные частицы пищи, надеть на штуцер вентиля шланг слива, открыть вентиль, слить воду из ванны в ведро и заполнить новую порцию воды до метки уровня, тщательно промыть ванну и слить воду, вентиль закрыть. Шланг убрать.

## 8. ТЕХНИЧЕСКОЕ ОБСЛУЖИВАНИЕ

Техническое обслуживание и ремонт должен производить электромеханик III - V разрядов, имеющий квалификационную группу по электробезопасности не ниже третьей.

В процессе эксплуатации мармита необходимо выполнить следующие виды работ в системе технического обслуживания и ремонта:

ТО - регламентированное техническое обслуживание - комплекс профилактических мероприятий, осуществляемых с целью обеспечения работоспособности или исправности мармита;

ТР - текущий ремонт - ремонт, осуществляемый в процессе эксплуатации, для обеспечения или восстановления работоспособности мармита и состоящий в замене и (или) восстановлении ее отдельных частей и их регулировании.

Периодичность технического обслуживания и ремонтов:

- техническое обслуживание (ТО) проводится 1 раз в месяц;
- текущий ремонт (ТР) – при необходимости.

При техническом обслуживании провести следующие работы:

- проверить внешним осмотром мармит на соответствие правилам техники безопасности;
- проверить линии заземления;
- проверить цепи заземления самого мармита (то есть от зажима заземления до доступных металлических частей - сопротивление должно быть не более 0,1 Ом);
- проверить исправность электропроводки от автоматического выключателя электрощита до клеммной коробки;
- проверить исправность кожухов, ручек, ограждений;
- проверить состояние колес и состояние механизма фиксации колес мармита;
- при необходимости устранить неисправность соединительной и запорной водяной арматуры, а также светосигнальной арматуры;
- при необходимости провести дополнительный инструктаж работников при нарушении ими правил эксплуатации.

Ежемесячно при ТО производить чистку ванну от накипи (солевых отложений) средствами, разрешенными ФС Роспотребнадзора, в соответствии с инструкцией по их применению.

Перед проверкой контактных соединений, крепления переключателей и сигнальной арматуры, следует отключать мармит от сети, вынув вилку соединителя из розетки.

При ТР проводятся все работы, предусмотренные при ТО и ремонт или замена отдельных частей.

После окончания ТО и ТР необходимо внести запись в таблицу 5.

## 9. ВОЗМОЖНЫЕ НЕИСПРАВНОСТИ И МЕТОДЫ ИХ УСТРАНЕНИЯ

Все неисправности, вызывающие отказы, устраняются только специалистами.

Таблица 4

| Наименование неисправности | Вероятная причина | Методы устранения |
|---|---|---|
| Не происходит парообразования. Сигнальная лампа горит. | Нарушен контакт в цепи питания ПЭН-а. Перегорел ПЭН. | Восстановить контакт. Заменить ПЭН. |
| Не горят сигнальные лампы. | Сгорели сигнальные лампы. Отсутствует напряжения | Заменить сигнальные лампы. Подать напряжение |

## 10. СВИДЕТЕЛЬСТВО О ПРИЕМКЕ

Электрический мармит передвижной ЭМП-70, заводской номер _____, изготовленный на ООО «ЭЛИНОКС» соответствует ТУ 28.93.15-009-01439034-2005 (идентичны ТУ 5151-009-01439034-2005) и признан годным для эксплуатации.

Дата выпуска _____

_____

(личные подписи (оттиски личных клейм) должностных лиц предприятия, ответственных за приемку изделия)

## 11. СВИДЕТЕЛЬСТВО О КОНСЕРВАЦИИ

Электрический мармит передвижной ЭМП-70 подвергнут на ООО «ЭЛИНОКС» консервации согласно требованиям ГОСТ 9.014.

Дата консервации _____

Наименование и марка консерванта _____

Консервацию произвел _____
(подпись)

Изделие после консервации принял _____
(подпись)

## 12. СВИДЕТЕЛЬСТВО ОБ УПАКОВКЕ

Электрический мармит передвижной ЭМП-70 упакован на ООО «ЭЛИНОКС» согласно требованиям, предусмотренным конструкторской документацией.

Дата упаковки _____М.П.

Упаковку произвел _____
(подпись)

Изделие после упаковки принял _____
(подпись)

## 13. ГАРАНТИИ ИЗГОТОВИТЕЛЯ

Гарантийный срок эксплуатации мармита - 1 год со дня ввода в эксплуатацию.

Гарантийный срок хранения 1 год со дня изготовления.

В течение гарантийного срока предприятие-изготовитель гарантирует безвозмездное устранение выявленных дефектов изготовления и замену вышедших из строя составных частей мармита, произошедших не по вине потребителя, при соблюдении потребителем условий транспортирования, хранения и эксплуатации изделия.

Гарантия не распространяется на случаи, когда мармит вышел из строя по вине потребителя в результате несоблюдения требований, указанных в паспорте.

Время нахождения мармита в ремонте в гарантийный срок не включается.

В случае невозможности устранения на месте выявленных дефектов предприятие-изготовитель обязуется заменить дефектный мармит.

Все детали, узлы и комплектующие изделия, вышедшие из строя в период гарантийного срока эксплуатации, должны быть возвращены заводу-изготовителю мармита для детального анализа причин выхода из строя и своевременного принятия мер для их исключения.

Рекламация рассматривается только в случае поступления отказавшего узла, детали или комплектующего изделия с указанием номера мармита, даты изготовления и установки, копии договора с обслуживающей специализированной организацией, имеющей лицензию и копии удостоверения механика, обслуживающего мармит.

## 14. СВЕДЕНИЯ О РЕКЛАМАЦИЯХ

Рекламации предприятию-изготовителю предъявляются потребителем в порядке и сроки, предусмотренные Федеральным законом «О защите прав потребителей» от 09.01.1996 г. с изменениями и дополнениями от 2 июня 1993 г., 9.01.1996 N 2-ФЗ, 17.12.1999 г. N 212-ФЗ, 30.12.2001 N 196-ФЗ, 22.08.2004 N 122-ФЗ, от 02.11.2004 N 127-ФЗ, от 21.12.2004 N 171-ФЗ, от 27.07.2006 N 140-ФЗ, от 16.10.2006 N 160-ФЗ, от 25.11.2006 N 193-ФЗ, от 25.10.2007 N 234-ФЗ, от 23.07.2008 N 160-ФЗ, от 03.06.2009 N 121-ФЗ, от 23.11.2009 N 261-ФЗ, от 27.06.2011 N 162-ФЗ, от 18.07.2011 N 242-ФЗ, от 25.06.2012 N 93-ФЗ, от 28.07.2012 N 133-ФЗ, от 02.07.2013 N 185-ФЗ, от 21.12.2013 N 363-ФЗ, от 05.05.2014 N 112-ФЗ, от 13.07.2015 N 233-ФЗ, от 03.07.2016 N 265-ФЗ, а также Постановлением Правительства РФ от 19.01.1998 г. № 55 «Об утверждении Правил продажи отдельных видов товаров, перечня товаров длительного пользования, на которые не распространяются требования покупателя о безвозмездном предоставлении ему на период ремонта или замены аналогичного товара, и перечня непродовольственных товаров надлежащего качества, не подлежащих возврату или обмену на аналогичный товар других размера, формы, габарита, фасона, расцветки или комплектации» с изменениями и дополнениями от 20.10.1998 N 1222, от 02.10.1999 N 1104, от 06.02.2002 N 81 (ред. 23.05.2006), от 12.07.2003 N 421, от 01.02.2005 N 49, от 08.02.2006 N 80, от 15.12.2006 N 770, от 27.03.2007 N 185, от 27.01.2009 N 50, от 21.08.2012 N 842, от 04.10.2012 N 1007, от 05.01.2015 N 6, от 19.09.2015 N 994, от 23.12.2015 N 1406), от 27.05.2016 N 471, от 22.06.2016 N 568, от 23.12.2016 N 1465.

Рекламации направлять по адресу: Чувашская Республика, г. Чебоксары,
Базовый проезд, 17.
Тел./факс: (8352) 56-06-26, 56-06-85.

***Технические вопросы по работе, обслуживанию и сервису оборудования Abat Вы можете задать, обратившись в техническую поддержку по горячей линии:***

***телефоны: +7 (8352) 28-63-60, +7 (987) 739-81-08***

***e-mail: service-elinox@abat.ru***

## 15. СВЕДЕНИЯ ОБ УТИЛИЗАЦИИ

При подготовке и отправке мармита на утилизацию необходимо разобрать и рассортировать составные части мармита по материалам, из которых они изготовлены.

***ВНИМАНИЕ! Конструкция мармита постоянно совершенствуется, поэтому возможны незначительные изменения, не отраженные в настоящем руководстве.***

## 16. ХРАНЕНИЕ, ТРАНСПОРТИРОВАНИЕ И СКЛАДИРОВАНИЕ МАРМИТОВ

Хранение мармита должно осуществляться в транспортной таре предприятия - изготовителя по группе условий хранения 4 ГОСТ 15150 при температуре окружающего воздуха не ниже минус 35°С.

Срок хранения не более 12 месяцев.

При сроке хранения свыше 12 месяцев владелец мармита обязан произвести переконсервацию изделия по ГОСТ 9.014.

Упакованный мармит следует транспортировать железнодорожным, речным, автомобильным транспортом в соответствии с действующими правилами перевозки на этих видах транспорта. Морской и другие виды транспорта применяются по особому соглашению.

Условия транспортирования в части воздействия климатических факторов – группа 8 по ГОСТ 15150, в части воздействия механических факторов – С по ГОСТ 23170. Погрузка и разгрузка мармита из транспортных средств должна производиться осторожно, не допуская ударов и толчков.

***ВНИМАНИЕ! Допускается складирование упакованных мармитов по высоте в два яруса для хранения.***

## 17. УЧЕТ ТЕХНИЧЕСКОГО ОБСЛУЖИВАНИЯ В ПЕРИОД ГАРАНТИЙНОГО РЕМОНТА

Таблица 5

| Дата | Вид технического обслуживания | Краткое содержание выполненных работ | Наименование предприятия, выполнившего техническое обслуживание | Должность, фамилия и подпись | |
|---|---|---|---|---|---|
| | | | | выполнившего работу | проверившего работу |
| | | | | | |

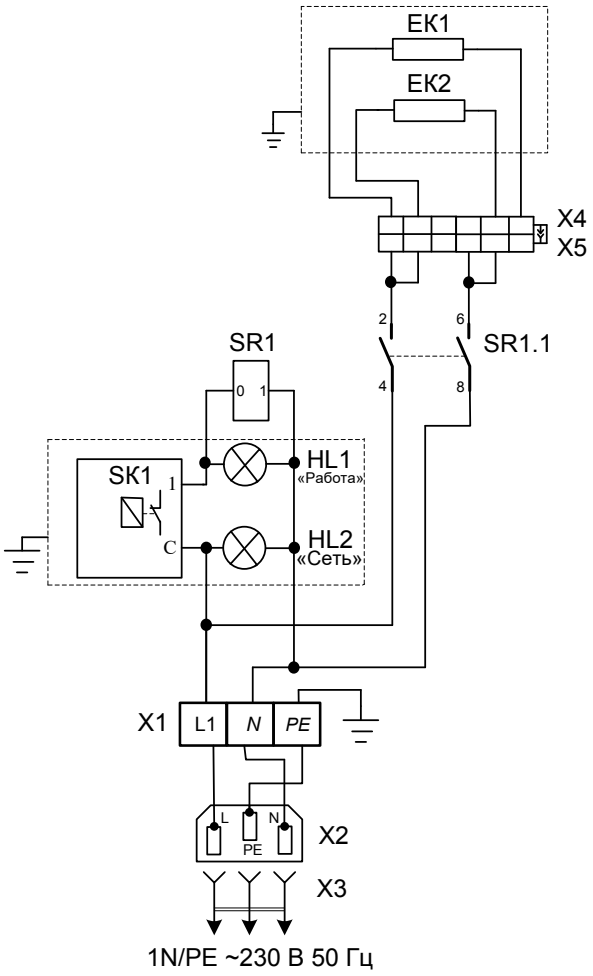


| Поз. обозн. | Наименование | Кол. | Примечание |
|---|---|---|---|
| EK1,EK2 | ПЭН ИРК115 1KEICA917014 | 2 | P=1кВт U=230 Италия |
| HL1,HL2 | Арматура светосигнальная | 2 | U=230 В |
| SR1 | Реле G7L-2A-TUB Omron | 1 | I=25 А Германия |
| SK1 | Терморегулятор EGO 55.13014.260 | 1 | T85°C |
| X1 | Блок КБ63(3) | 1 | I=63 А |
| X2 | Вилка AS-01 | 1 | Iн=16 А |
| X3 | Шнур сетевой с вилкой и розеткой | 1 | Iн=16 А L=3000мм |
| X4 | Колодка штырьевая (45 7373 9011) | 1 | 6 контактов |
| X5 | Колодка гнездовая (45 7373 9009) | 1 | 6 контактов |

Допускается замена элементов, не ухудшающих технические характеристики изделия.

Рисунок 2 - Схема электрическая ЭМП-70

Корешок талона № 1

На гарантийный ремонт **ЭМП-70** заводской №_____ Изъят «___» _____20___ г.

Выполнены работы:_____

Исполнитель _____ (подпись) (Линия отреза)

_____ Ф.И.О

М.П. _____ (Линия отреза)

## ПРИЛОЖЕНИЕ А

ООО «ЭЛИНОКС»
428020, Чувашская Республика, г. Чебоксары,
Базовый проезд, 17

ТАЛОН № 1 НА ГАРАНТИЙНЫЙ РЕМОНТ

**ЭМП-70** Заводской № _____

_____
(месяц, год выпуска)

_____
[дата продажи (поставки) изделия продавцом (поставщиком)]

М.П. _____
(подпись)

_____
(дата ввода изделия в эксплуатацию)

М.П. _____
(подпись)

Выполнены работы _____

_____

_____

_____

_____

_____

_____

Исполнитель Владелец

_____ _____
(подпись) (подпись)

_____
(наименование предприятия, выполнившего ремонт

_____
и его адрес)

М.П. _____
должность и подпись руководителя предприятия, выполнившего ремонт)

Корешок талона № 2

На гарантийный ремонт **ЭМП-70** заводской № _____ Изъят «___» _____ 20___ г.

Выполнены работы: _____

Исполнитель _____ (подпись) (Линия отреза)

М.П. _____ Ф.И.О (Линия отреза)

## ПРИЛОЖЕНИЕ А

ООО «ЭЛИНОКС»
428020, Чувашская Республика, г. Чебоксары,
Базовый проезд, 17

ТАЛОН № 2 НА ГАРАНТИЙНЫЙ РЕМОНТ

**ЭМП-70** Заводской № _____

_____
(месяц, год выпуска)

_____
[дата продажи (поставки) изделия продавцом (поставщиком)]

М.П. _____
(подпись)

_____
(дата ввода изделия в эксплуатацию)

М.П. _____
(подпись)

Выполнены работы _____

_____

_____

_____

_____

_____

_____

Исполнитель Владелец

_____ _____
(подпись) (подпись)

_____
(наименование предприятия, выполнившего ремонт

_____
и его адрес)

М.П. _____
должность и подпись руководителя предприятия, выполнившего ремонт)

Корешок талона № 3

На гарантийный ремонт **ЭМП-70** заводской №_____ Изъят «___» _____20___ г.

Выполнены работы:_____

Исполнитель _____ (подпись) (Линия отреза)

_____ Ф.И.О

М.П. _____ (Линия отреза)

## ПРИЛОЖЕНИЕ А

ООО «ЭЛИНОКС»
428020, Чувашская Республика, г. Чебоксары,
Базовый проезд, 17

ТАЛОН № 3 НА ГАРАНТИЙНЫЙ РЕМОНТ

**ЭМП-70** Заводской № _____

_____
(месяц, год выпуска)

_____
[дата продажи (поставки) изделия продавцом (поставщиком)]

М.П. _____
(подпись)

_____
(дата ввода изделия в эксплуатацию)

М.П. _____
(подпись)

Выполнены работы _____

_____

_____

_____

_____

_____

_____

Исполнитель Владелец

_____ _____
(подпись) (подпись)

_____
(наименование предприятия, выполнившего ремонт

_____
и его адрес)

М.П. _____
должность и подпись руководителя предприятия, выполнившего ремонт)

ТАМОЖЕННЫЙ СОЮЗ

# ПРИЛОЖЕНИЕ

К СЕРТИФИКАТУ СООТВЕТСТВИЯ №ТС RU C-RU.MX11.B.00278

Серия RU № 0062847

Перечень продукции, на которую распространяется действие сертификата соответствия

| Код ТН ВЭД ТС | Наименование, типы, марки, модели однородной продукции, составные части изделия или комплекса | Обозначение документации, по которой выпускается продукция |
|---|---|---|
| 8419818000 | Мармиты электрические кухонные настольные:<br>ЭМК-40Н, ЭМК-80/2Н;<br><br>Мармиты электрические кухонные:<br>ЭМК-90/2П, ЭМК-70М, ЭМК-70М (кашир.),<br>ЭМК-70М-01, ЭМК-70М-01 (кашир.),<br>ЭМК-70Т, ЭМК-70Т (кашир.),<br>ЭМК-70Т-01, ЭМК-70Т-01 (кашир.),<br>ЭМК-70КМ, ЭМК-70КМ (кашир.),<br>ЭМК-70КМ с подогреваемой полкой,<br>ЭМК-70КМ с подогреваемой полкой (кашир.),<br>ЭМК-70КМ-01, ЭМК-70КМ-01(кашир.),<br>ЭМК-70КМ-01 с подогреваемой полкой,<br>ЭМК-70КМ-01 с подогреваемой полкой (кашир.),<br>ЭМК-70МШ, ЭМК-70МШ (кашир.),<br>ЭМК-70КМШ, ЭМК-70КМШ (кашир.);<br><br>Мармиты электрические кухонные универсальные:<br>ЭМК-70КМУ, ЭМК-70КМУ (кашир.),<br>ЭМК-70МУ, ЭМК-70МУ (кашир.);<br><br>Прилавки мармиты электрические:<br>ПМЭС-70М, ПМЭС-70М (кашир.),<br>ПМЭС-70М-01, ПМЭС-70М-01 (кашир.),<br>ПМЭС-70Т, ПМЭС-70Т (кашир.),<br>ПМЭС-70Т-01, ПМЭС-70Т-01 (кашир.),<br>ПМЭС-70КМ, ПМЭС-70КМ (кашир.),<br>ПМЭС-70КМ-01, ПМЭС-70КМ-01 (кашир.),<br>ПМЭС-70КМ-60, ПМЭС-70КМ-60 (кашир.),<br>ПМЭС-70КМ-60-В, ПМЭС-70КМ-60-В (кашир.),<br>ПМЭС-70КМ-80, ПМЭС-70КМ-80 (кашир.);<br><br>Мармиты электрические передвижные:<br>ЭМП-70, ЭМК-70ПМ, ЭМК-70ПМ (кашир.),<br>ЭМК-70ПМ-01, ЭМК-70ПМ-01 (кашир.)<br>ПМЭС-70КМ-П-В, ПМЭС-70КМ-П-В (кашир.) | ТР ТС 010/2011 "О безопасности машин и оборудования",<br>ТУ 28.93.15-009-01439034-2005 (идентичны ТУ 5151-009-01439034-2005) |

М.П.

Руководитель (уполномоченное лицо) органа по сертификации — (подпись) — Петряков Николай Владимирович (инициалы, фамилия)

Эксперт (эксперт-аудитор) (эксперты (эксперты-аудиторы)) — (подпись) — Сафиуллин Азат Галтрафикович (инициалы, фамилия)

ТАМОЖЕННЫЙ СОЮЗ

# ПРИЛОЖЕНИЕ

К СЕРТИФИКАТУ СООТВЕТСТВИЯ № ТС RU C-RU.MX11.B.00278

Серия RU № 0062348

| Сведения по сертификату соответствия |
| --- |
| Стандарты, в результате применения которых на добровольной основе обеспечивается соблюдение требований технического регламента:<br>ГОСТ МЭК 60335-1-2008 «Бытовые и аналогичные электрические приборы. Безопасность. Часть 1. Общие требования»,<br>ГОСТ IEC 60335-2-50-2013 «Безопасность бытовых и аналогичных электрических приборов. Часть 2-50. Частные требования к электрическим мармитам для предприятий общественного питания»,<br>СТБ IEC 60335-2-49-2010 «Бытовые и аналогичные электрические приборы. Безопасность. Часть 2-49. Дополнительные требования к электрическим тепловым шкафам для предприятий общественного питания»,<br>ГОСТ 27684-88 "Мармиты электрические для предприятий общественного питания. Общие технические требования и методы испытаний",<br>ГОСТ 12.2.092-94 «Система стандартов безопасности труда. Оборудование электромеханическое и электронагревательное для предприятий общественного питания. Общие технические требования по безопасности и методы испытаний» |

М.П.

Руководитель (уполномоченное лицо) органа по сертификации (подпись) Петряков Николай Владимирович (инициалы, фамилия)

Эксперт (эксперт-аудитор) (эксперты (эксперты-аудиторы)) (подпись) Сафиуллин Азат Гаптрафикович (инициалы, фамилия)

ТАМОЖЕННЫЙ СОЮЗ

# СЕРТИФИКАТ СООТВЕТСТВИЯ

ЕАС

№ ТС RU C-RU.MX11.B.00278

Серия RU № 0142183

**ОРГАН ПО СЕРТИФИКАЦИИ** Орган по сертификации Автономной некоммерческой организации "Центр Испытаний и Сертификации "Союз". Место нахождения: 420127, Россия, Республика Татарстан, г.Казань, ул. Дементьева, д. 1, корп. 2; адрес места осуществления деятельности: 420127, Россия, Республика Татарстан, г. Казань, ул. Дементьева, д. 1, корп. 2. Аттестат рег. № RA.RU.11MX11, внесен в реестр 21.12.2015. Телефон: +78435713242, адрес электронной почты: souz7@mail.ru

**ЗАЯВИТЕЛЬ** Общество с ограниченной ответственностью "ЭЛИНОКС", место нахождения: 428020, Россия, Чувашская Республика - Чувашия, г.Чебоксары, проезд Базовый, д.17, адрес места осуществления деятельности: 428020, Россия, Чувашская Республика - Чувашия, г.Чебоксары, проезд Базовый, д.17, ОГРН: 1072130009874, телефон: +78352289944, адрес электронной почты: doz@elinox.ru

**ИЗГОТОВИТЕЛЬ** Общество с ограниченной ответственностью "ЭЛИНОКС", место нахождения: 428020, Россия, Чувашская Республика - Чувашия, г.Чебоксары, проезд Базовый, д.17, адрес места осуществления деятельности по изготовлению продукции: 428020, Россия, Чувашская Республика - Чувашия, г.Чебоксары, проезд Базовый, д.17

**ПРОДУКЦИЯ** Мармиты электрические для предприятий общественного питания типа ЭМК и ПМЭС по ТУ 28.93.15-009-01439034-2005 (идентичны ТУ 5151-009-01439034-2005) "Мармиты электрические кухонные типа ЭМК и ПМЭС. Технические условия" (см. Приложение – бланк №0062347). Серийный выпуск

**КОД ТН ВЭД ТС** 8419 81 800 0

**СООТВЕТСТВУЕТ ТРЕБОВАНИЯМ** ТР ТС 010/2011 "О безопасности машин и оборудования"

**СЕРТИФИКАТ ВЫДАН НА ОСНОВАНИИ** Протоколов испытаний №S2-146-18 от 25.10.2018, №S2-148-18 от 26.10.2018, №S2-160-18 от 02.11.2018, №S2-162-18 от 07.11.2018 Испытательного центра Автономной некоммерческой организации "Центр Испытаний и Сертификации "Союз" (аттестат аккредитации №RA.RU.21ME46), акта о результатах анализа состояния производства от 29.11.2018 Органа по сертификации АНО "ЦИиС "Союз" (аттестат аккредитации №RA.RU.11MX11). Схема сертификации 1с.

**ДОПОЛНИТЕЛЬНАЯ ИНФОРМАЦИЯ** Стандарты, в результате применения которых на добровольной основе обеспечивается соблюдение требований технического регламента (см. Приложение – бланк №0062348). Условия хранения по группе 4 ГОСТ 15150-69. Срок хранения 1 год. Срок службы 10 лет.

**СРОК ДЕЙСТВИЯ С** 30.11.2018 **ПО** 29.11.2023 **ВКЛЮЧИТЕЛЬНО**

М.П.

Руководитель (уполномоченное лицо) органа по сертификации — (подпись) — Петряков Николай Владимирович (инициалы, фамилия)

Эксперт (эксперт-аудитор) (эксперты (эксперты-аудиторы)) — (подпись) — Сафиуллин Азат Гаптрафикович (инициалы, фамилия)