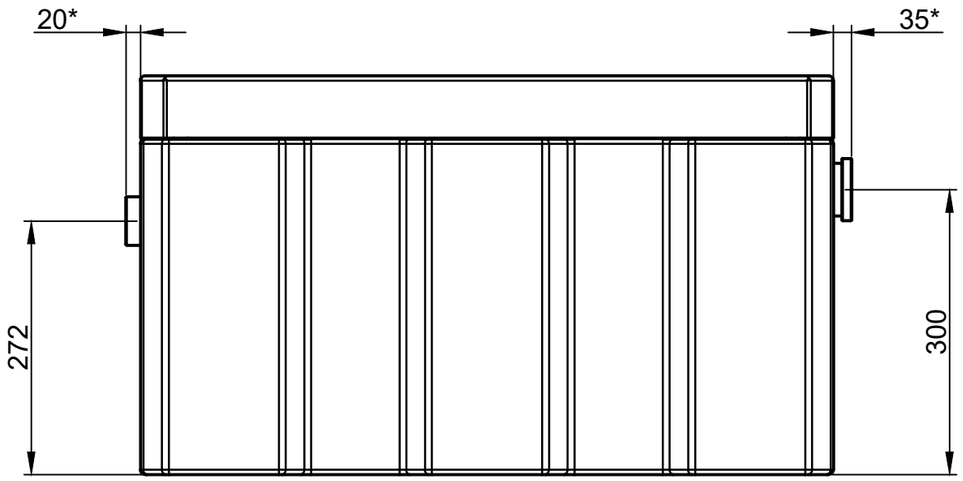

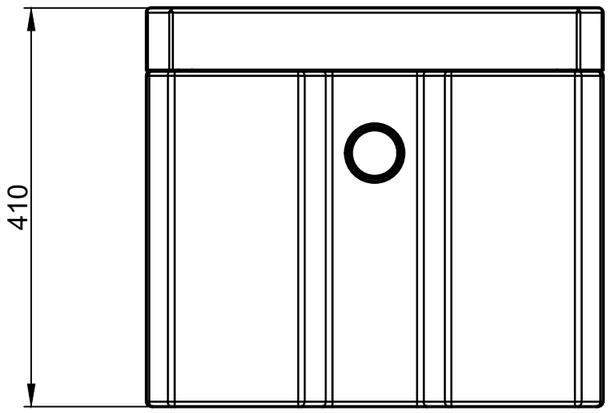

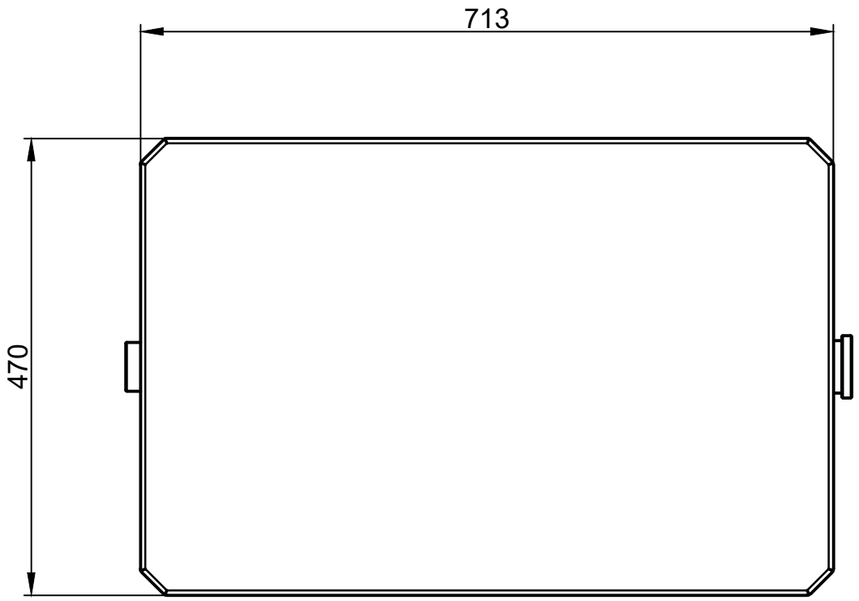

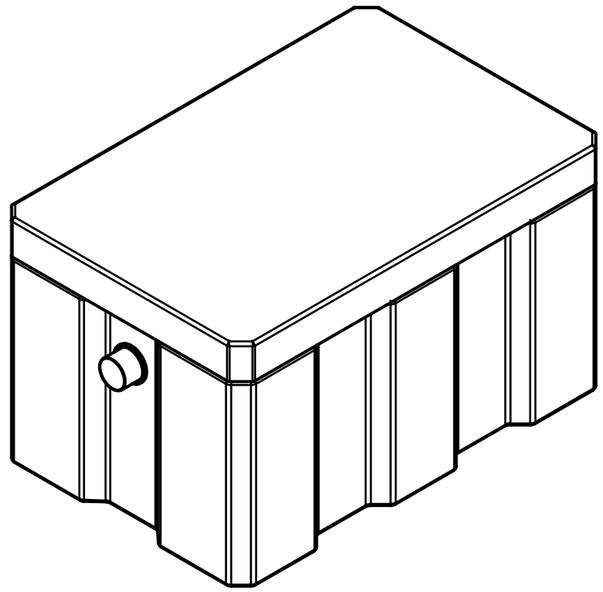

Изм	Лист	N* докум.	Подп.	Дата
Разраб.				
Пров.				
Т.контр.				
Н.контр.				
Утв.				

Жироуловитель
1-80

Лит.	Масса	Масштаб

Лист | Листов

Перв. примен.

Справ. N*

Подп. и дата

Инв. N дубл.

Взам. инв. N*

Подп. и дата

Инв. N* подл.

Копировал

Формат А3