ИЗМЕЛЬЧИТЕЛЬ Д/МЯГКОГО СЫРА APACH AGR2

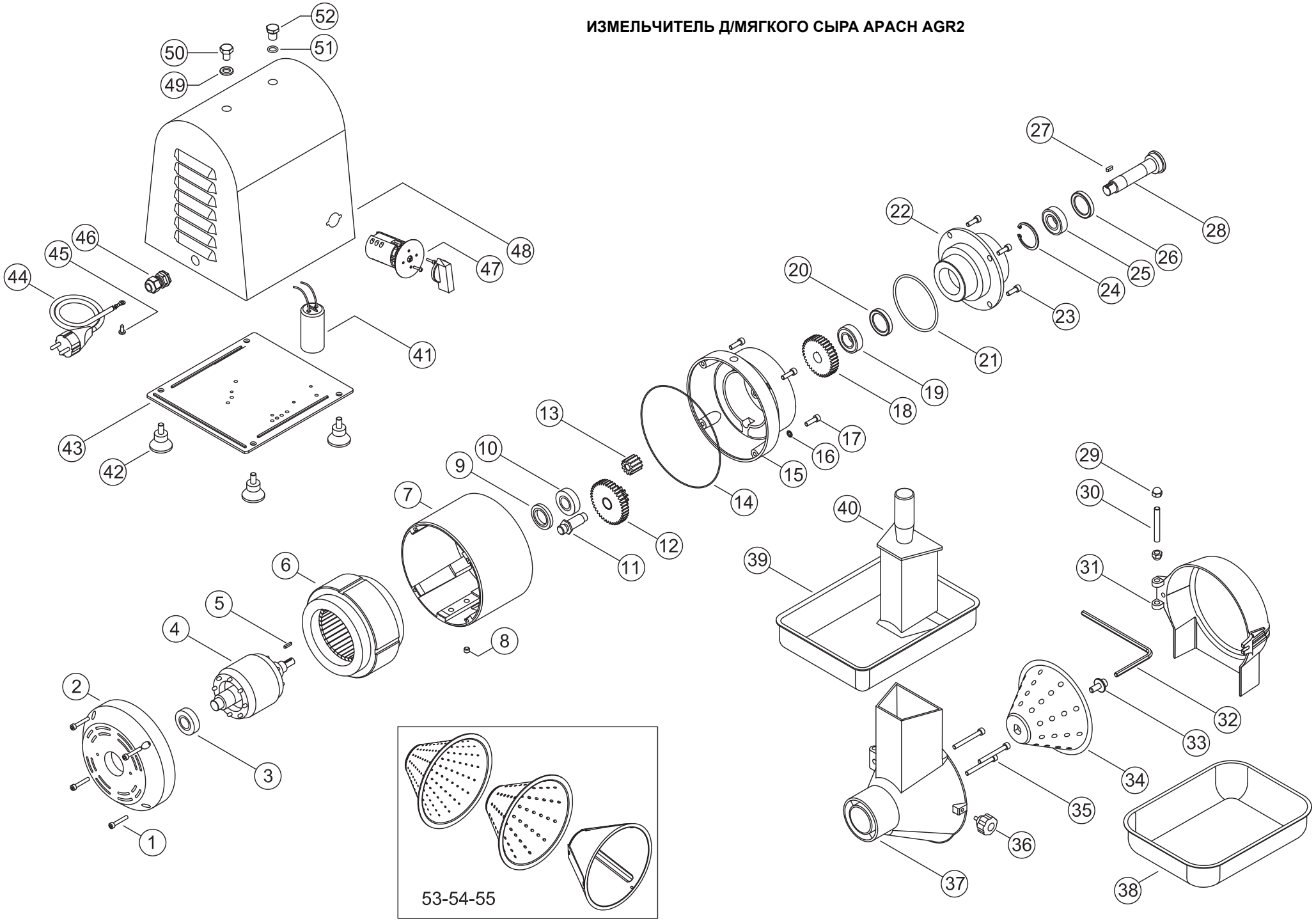

N.	Denominazione	Codice
1	VITE DA 5x30 (n.4 pz.)	F2003
2	CALOTTA VENTILATA	F2087
3	CUSCINETTO 6203 ZZ	F2093
4	ALBERO CON ROTORE V.230/50 Hz.	F3001
	ALBERO CON ROTORE V.380/50 Hz.	F3002
5	CHIAVETTA 3x3x15 PER INGRAN. PICCOLO	F2811
6	STATORE V.230/50Hz 4 POLI	F2096
	STATORE V.400/50Hz 4 POLI	F2097
7	CARCASSA MOTORE CORTA	F2098
8	GRANO 8x6	F2999
9	PARAOLIO DA 40x25x7	F2101
10	CUSCINETTO 6203 2RS	F2103
11	PERNO PORTAINGRANAGGIO	F2205
12	INGRANAGGIO DOPPIO	F2106
13	INGRANAGGIO ELICA	F2104
14	ANELLO OR 164,5x2	F2351
15	CALOTTA CON MOZZO PER CARCASSA	F2184
16	RONDELLA DI TENUTA PER FILETTI (n.2 pz.)	F2352
17	VITE DA 6x20 (n.4 pz.)	F2185
18	INGRANAGGIO GRANDE SEMPLICE	F2107
19	CUSCINETTO 6004 2RS	F2011
20	PARAOLIO DA 20x42x7	F2270
21	ANELLO OR 4337	F2186
22	FLANGIA TAGLIAMOZZARELLA	F2269
23	VITE DA 6x18 (n.4 pz.)	F2188
24	SEEGER DA 42	F2265
25	CUSCINETTO 6004 2RS	F2011
26	PARAOLIO DA 30x42x7G	F2264
27	CHIAVETTA 4x4x12 PER INGRAN. GRANDE	F2812
28	PERNO TRASCINATORE	F2183
29	DADO CIECO DA 8x15 (n.2 pz.)	F2276
30	PERNO FILETTATO DA 8x60	F2277
31	COPERCHIO DI PROTEZIONE	F2278
32	CHIAVE PER VITE INOX	F2180
33	VITE INOX BLOCCA CONO	F2181
34	CONO TAGLIAMOZZARELLA 7mm	F2182
35	VITE DA 6x55 (n.3 pz.)	F2266
36	POMELLO	F2268
37	CORPO TAGLIAMOZZARELLA MACCHINA	F2267
38	CONTENITORE MIS.250x180	F2047
39	TRAMOGGIA	F2271
40	PRESSORE CON INSERTO	F2272

N.	Denominazione	Codice
41	CONDENSATORE DA 16 uF	F2144
42	PIEDE CONICO x CARENATI (n.4 pz.)	F3030
43	FONDO ABS TAGLIAMOZZARELLA	F2915
44	CAVO CON SPINA MOD.SCHUKO V.230	F2036
	CAVO TRIFASE V.400	F2135
45	VITE DA 4x8	F2001
46	PRESSACAVO PG9/11	F2174
47	INTERRUTTORE BIPOLARE	F2366
	INTERRUTTORE TRIPOLARE	F2367
48	CARCASSA INOX	F2279
49	RONDELLA INOX 10x20x2	F2197
50	VITE INOX 10x14	F2196
51	ANELLO OR 3037	F2194
52	TAPPO OLIO OTTONE	F2195
53	CONO PER GRATTUGIARE 2,5mm	F2280
54	CONO PER ANTIPASTI 4mm	F2281
55	CONO PER AFFETTARE CON 3 LAME	F2282