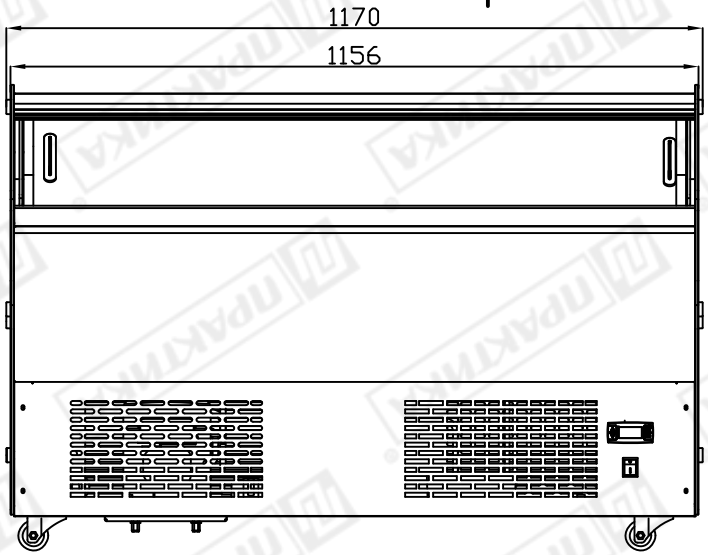

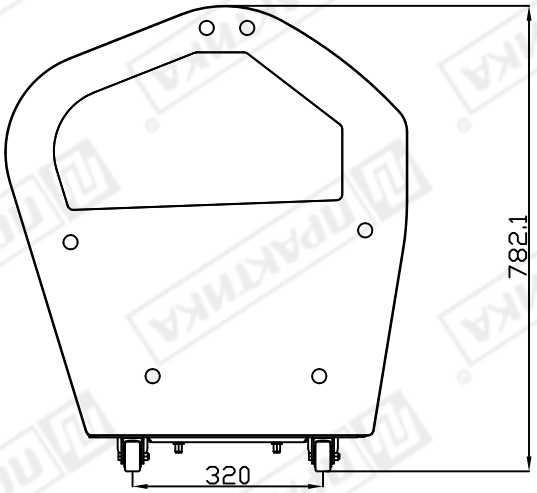

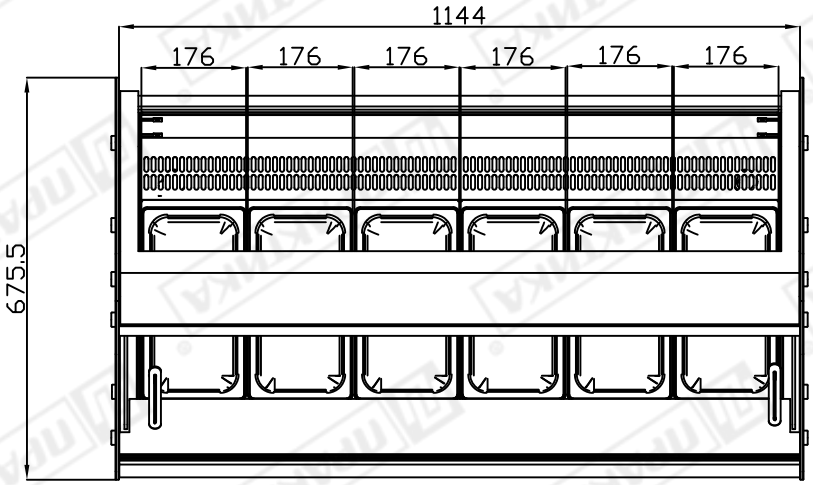

图 纸 变 更 履 历		
序号	更改内容	更改人
1	图纸已校对完成。	XXX
2		
3		
4		

QC重点

1.必检尺寸 ①—④

2.公差标示处为重点尺寸，务必控制在公差范围内。

标记	处数	分区	更改文件号	签名	年月日
设计			标准化		
审核					
工艺			批准		

物料代码	
版次	
阶段标记	重量 比例
共 张 第 张	

宁波罗特电器有限公司

外形图

RTD-122L