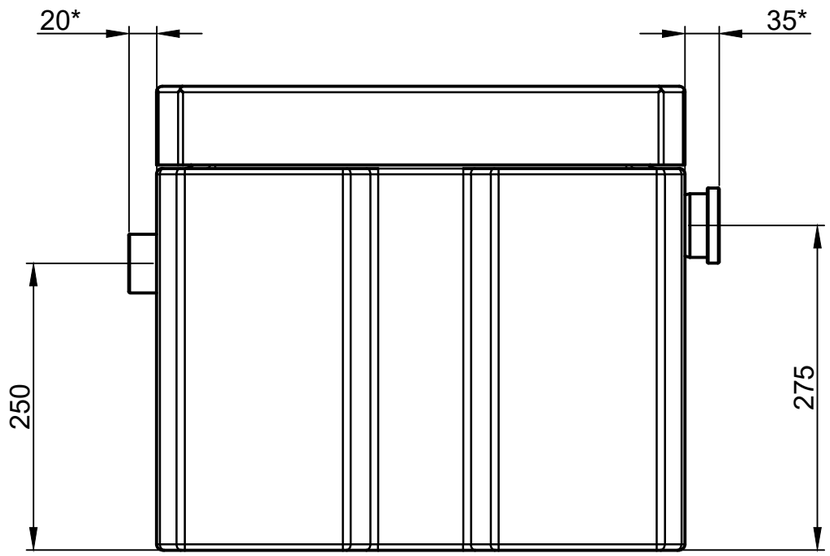

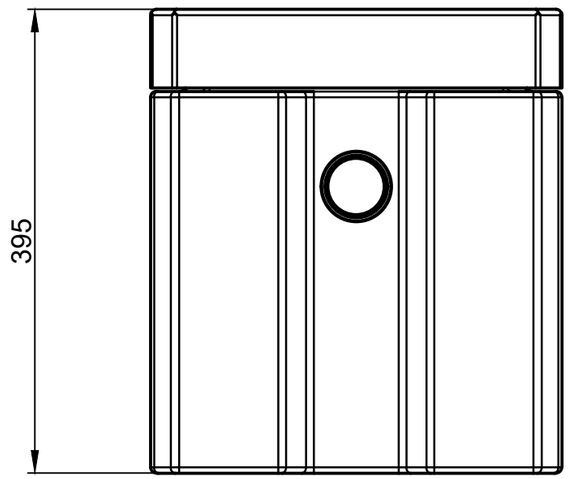

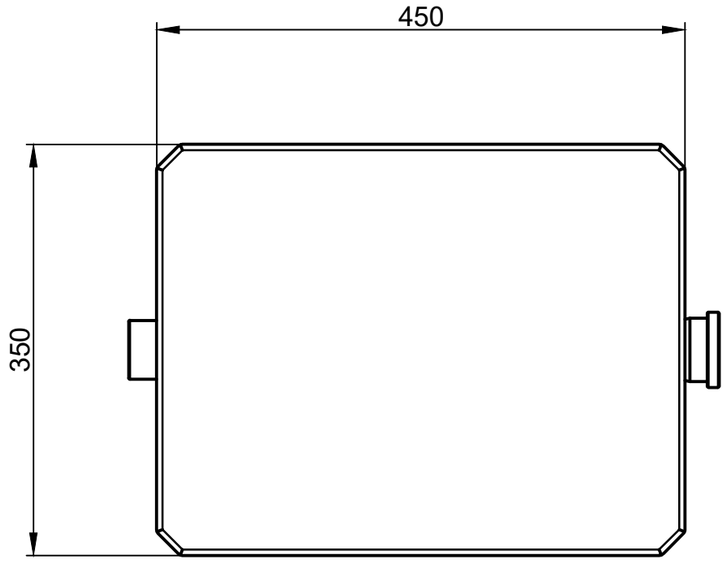

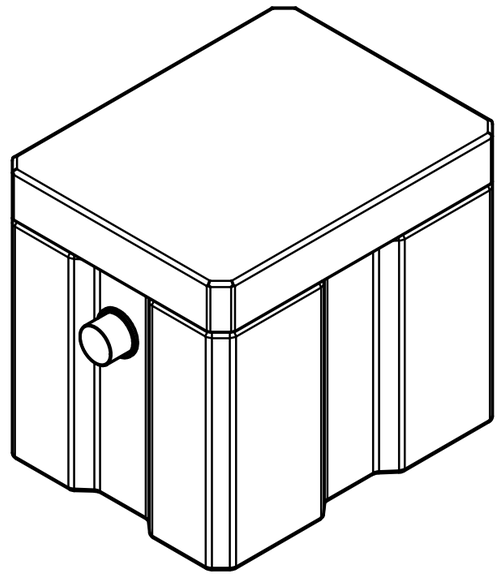

Изм	Лист	N° докум.	Подп.	Дата	Жироуловитель 0.5-25	Лит.	Масса	Масштаб
Разраб.								
Пров.						Лист	Листов	
Т.контр.								
Н.контр.								
Утв.								

Перв. примен.

Справ. N°

Подп. и дата

Инв. N дубл.

Взам. инв. N°

Подп. и дата

Инв. N° подл.

Копировал

Формат А3