NR-3830

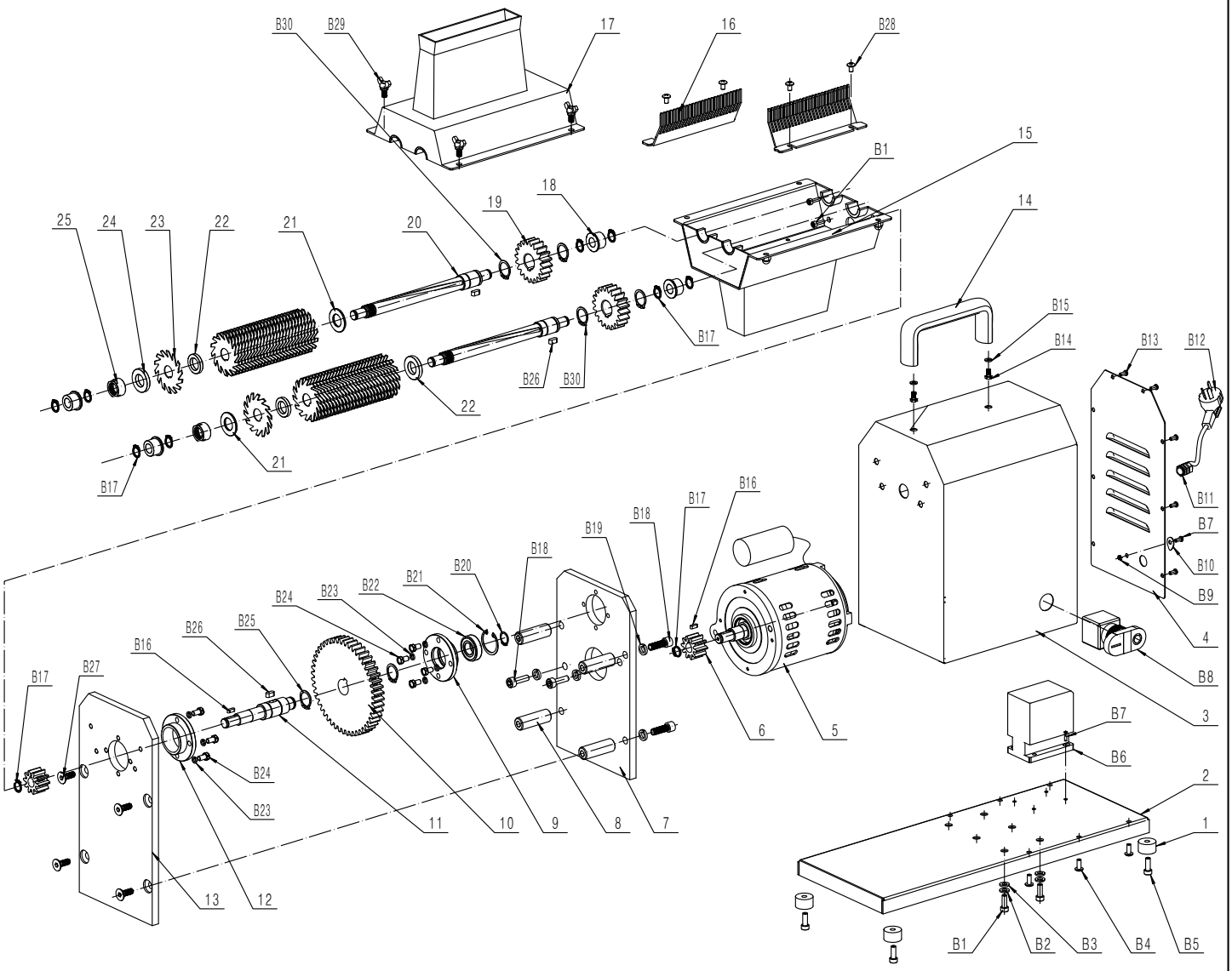

B30	GB/T 894.1-1986	轴用弹性挡圈19	4	不锈钢	D19	
B29	DIN316-1983	蝶形螺栓M6×10	4	不锈钢	M6×10	
B28	GB 973-1976	十字槽大扁头螺钉	4	不锈钢	M5×8	
B27	GB/T70.3-2000	内六角沉头螺钉	4	35	M8×20	
B26	GB/T 1096-2003	平键A5×12	3	45	A5×12	
B25	GB/T 894.1-1986	轴用弹性挡圈20	2	65Mn	D20	发黑
B24	GB/T 5781-2000	六角头螺栓M6×16	8	35	M6×16	镀锌
B23	GB/T 859-1987	标准型弹簧垫圈6	8	65Mn	D6	发黑
B22	GB/T 276-1994	深沟球轴承6002	2	轴承钢	Φ15×Φ32×9	
B21	GB/T 893.1-1986	孔用弹性挡圈32	1	65Mn	D32	发黑
B20	GB/T 894.1-1986	轴用弹性挡圈15	1	64Mn	D15	发黑
B19	GB/T 859-1987	标准型弹簧垫圈8	6	65Mn	D8	发黑
B18	GB/T70.1-2000	内六角圆柱头螺钉	6	35	M8×20	
B17	GB/T 894.1-1986	轴用弹性挡圈12	9	不锈钢	D12	
B16	GB/T 1096-2003	平键A4×16	1	45	A4×16	
B15	GB/T 97.1-2002	平垫圈 8	2	35	Φ8.4×Φ16×1.6	镀锌
B14	GB/T 5781-2000	六角头螺栓M8×12	2	35	M8×12	镀锌
B13	GB/T 818-2000	十字槽盘头螺钉	8	不锈钢	M4×8	
B12		电源线	1	铜线	0.75平方/3芯	
B11	M14	拉不脱	1	塑料		
B10		接地标牌	1	铝板		
B9	GB/T 41-2000	六角螺母M4	1	不锈钢	M4	
B8	APBB-22N	按钮开关	1	塑料		
B7	GB/T 818-2000	十字槽盘头螺钉	3	不锈钢	M4×12	
B6	CJ×Z-0910	交流接触器	1	塑料	9A	
B5	GB/T70.1-2000	内六角圆柱头螺钉	10	35	M6×20	
B4	GB/T 818-2000	十字槽盘头螺钉	6	不锈钢	M5×12	
B3	GB/T 859-1987	标准型弹簧垫圈6	6	不锈钢	D6	
B2	GB/T 97.1-2002	平垫圈 6	6	不锈钢	Φ6.4×Φ12×1.6	
B1	GB/T70.1-2000	内六角圆柱头螺钉	10	不锈钢	M6×16	
25	NR-3810-DZ-01-04	锁紧螺母	1	202	M16×1.5	
24	NR-3820-DZ-01-08	垫圈(厚)	2	202	Φ16×Φ25×4.55	
23	NR-3810-DZ-01-06	刀片	54	304	Φ56×Φ16×0.97	

22	NR-3810-DZ-01-05	隔套	52	铝管	Φ25×Φ16×80	
21	NR-3820-DZ-01-07	垫圈(薄)	2	202	Φ16×Φ25×2	
20	NR-3830-DZ-01-01	短轴	1	304/Φ19光圆		
19	NR-3820-DZ-01-09	尼龙齿轮	1	尼龙	M2.5/Z20	
18	NR-3830-DZ-01-02	铜轴套	4	青铜		
17	NR-3830-JJ-01-00	上机架组件	1	组件		
16	NR-3830-JT-01	肉梳	2	304	t=2.0	
15	NR-3830-JJ-02-00	下机架组件	1	组件		
14	TK-3230-02-02	提手	1	胶木+黄铜	a=120/M8	
13	NR-3830-BS-02	齿轮箱板2	1	A3板	t=10	
12	NR-3830-BS-05	法兰套2	1	45		
11	NR-3830-BS-08	输出轴	1	45		
10	NR-3830-BS-07	齿轮2	1	尼龙66		
9	NR-3830-BS-04	法兰套1	1	45		
8	NR-3830-BS-03	齿轮箱撑档	4	45		
7	NR-3830-BS-01	齿轮箱板1	1	A3板	t=10	
6	NR-3830-BS-06	齿轮1	1	45		
5	NR-3830-DJ-00	电机	1	组件	220V50Hz	
4	NR-3830-KT-02	后挡板	1	304	t=1.0	
3	NR-3830-KT-01-00	机壳	1	组件	t=1.0	
2	NR-3830-01-00	长底座组件	1	组件	焊接	
1	TK-0810-06	地脚	4	橡胶		
序号	代号	名称	数量	材料	规格	备注

标记	处数	分区	更改文件号	签名	年、月、日
设计			标准化		
审核					
工艺			批准		

爆炸图

阶段标记	数量	比例
	1	1:4

共 张 第 张

浙江扬美工贸有限公司

电动嫩肉机

NR-3830