КПЭМ-250-ОМ2.18910.000РС
Котлы пищеварочные опрокидывающиеся с миксером (250л)

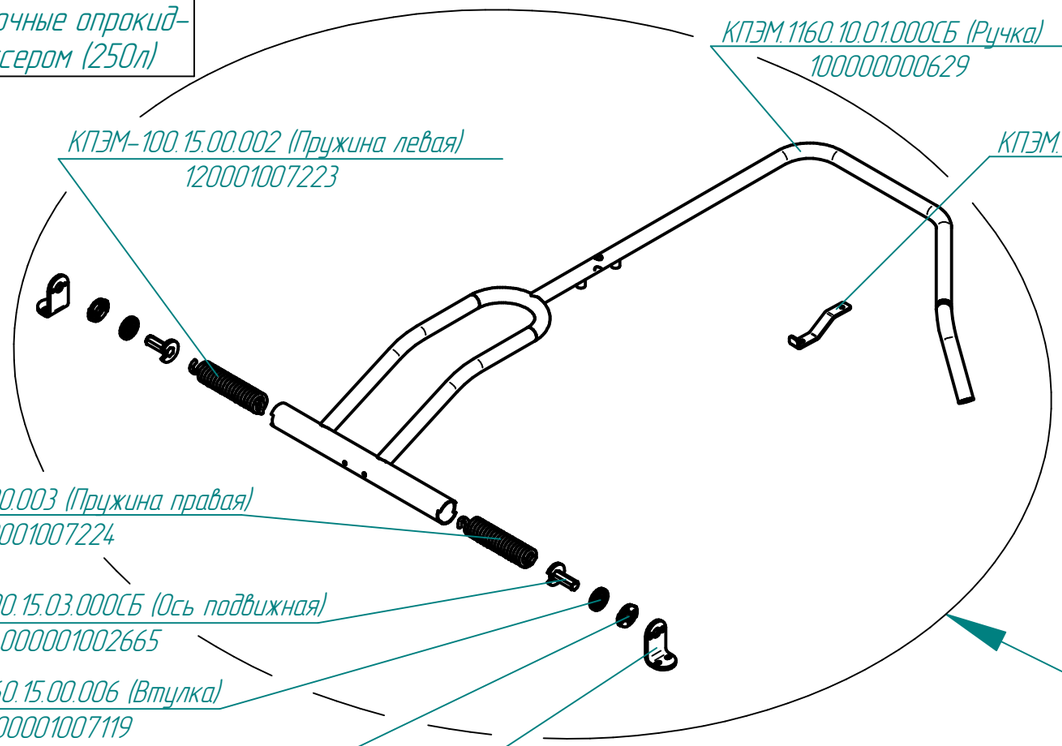

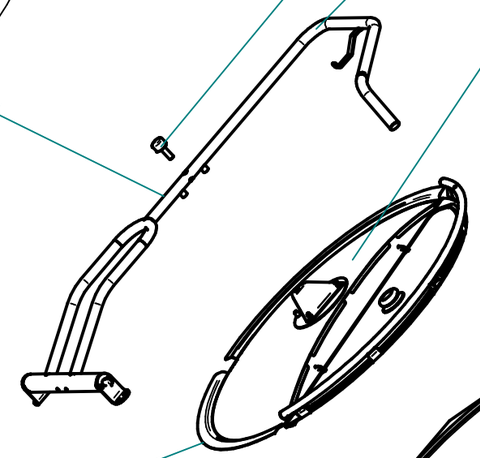

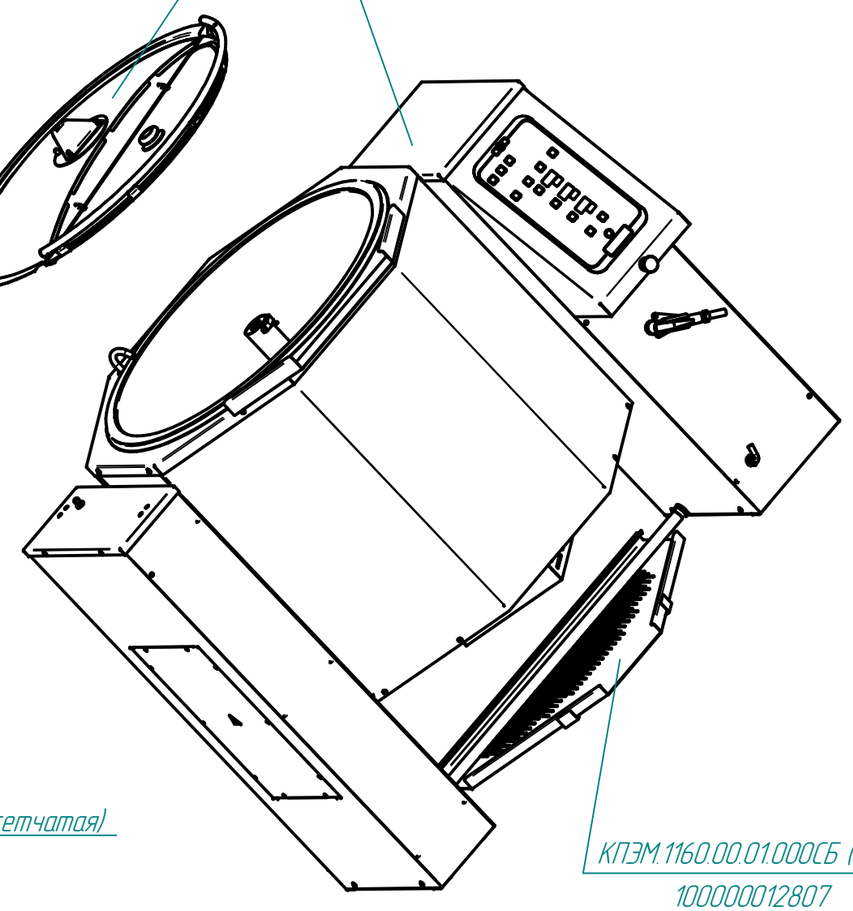

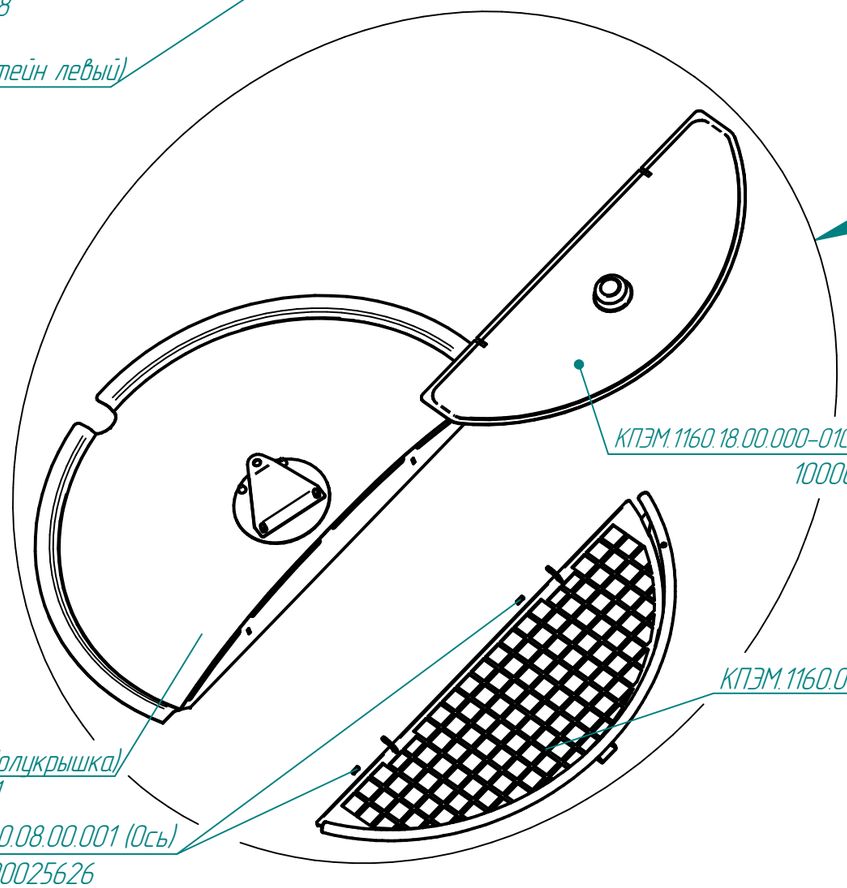

КПЭМ.1160.10.01.000СБ (Ручка)
100000000629

КПЭМ-100.15.00.002 (Пружина левая)
120001007223

КПЭМ.1177.10.00.003 (Скоба)
100000002869

КПЭМ.1160.00.03.001 (Ручка)
120000025645

КПЭМ.1160.10.00.000-01СБ (Механизм подъема крышки)
100000012598

КПЭМ.1160.08.00.000-01СБ (Крышка в сборе)
100000012597

КПЭМ-100.15.00.003 (Пружина правая)
120001007224

КПЭМ-100.15.03.000СБ (Ось подвижная)
000001002665

КПЭМ-60.15.00.006 (Втулка)
000001007119

КПЭМ-60.15.00.005 (Упор)
000001007118

КПЭМ.18910.15.00.002 (Кронштейн левый)
100000014408

КПЭМ.18910.00.04.000СБ (Установка стоек и котла на основание)
100000013729 (КПЭМ-250-ОМ2.18910.001РС)

КПЭМ.1160.18.00.000-01СБ (Крышка верхняя)
100000012609

КПЭМ.1160.08.02.000-01СБ (Крышка сетчатая)
100000012610

КПЭМ.1160.08.01.000-01СБ (Полукрышка)
100000012611

КПЭМ.1160.08.00.001 (Ось)
120000025626

КПЭМ.1160.00.01.000СБ (Сита)
100000012807

Редакция от 18.01.2016

КПЭМ-250-ОМ2.18910.001РС
Котлы пищеварочные опрокидывающиеся с миксером(250 л)

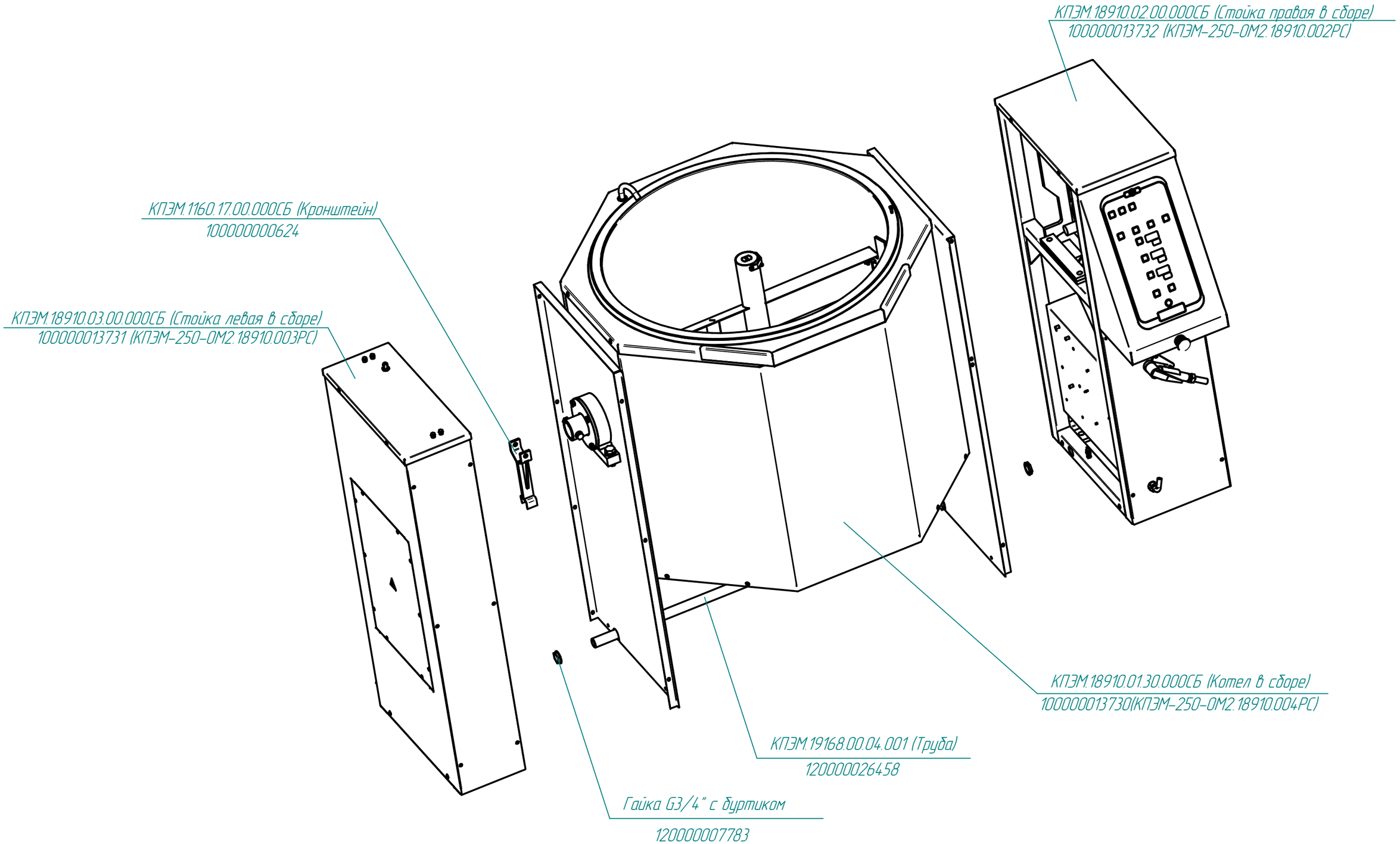

Редакция от 18.01.2016

КПЭМ-250-ОМ2.19810.002РС
Котлы пищеварочные опрокидывающиеся с миксером (250л)

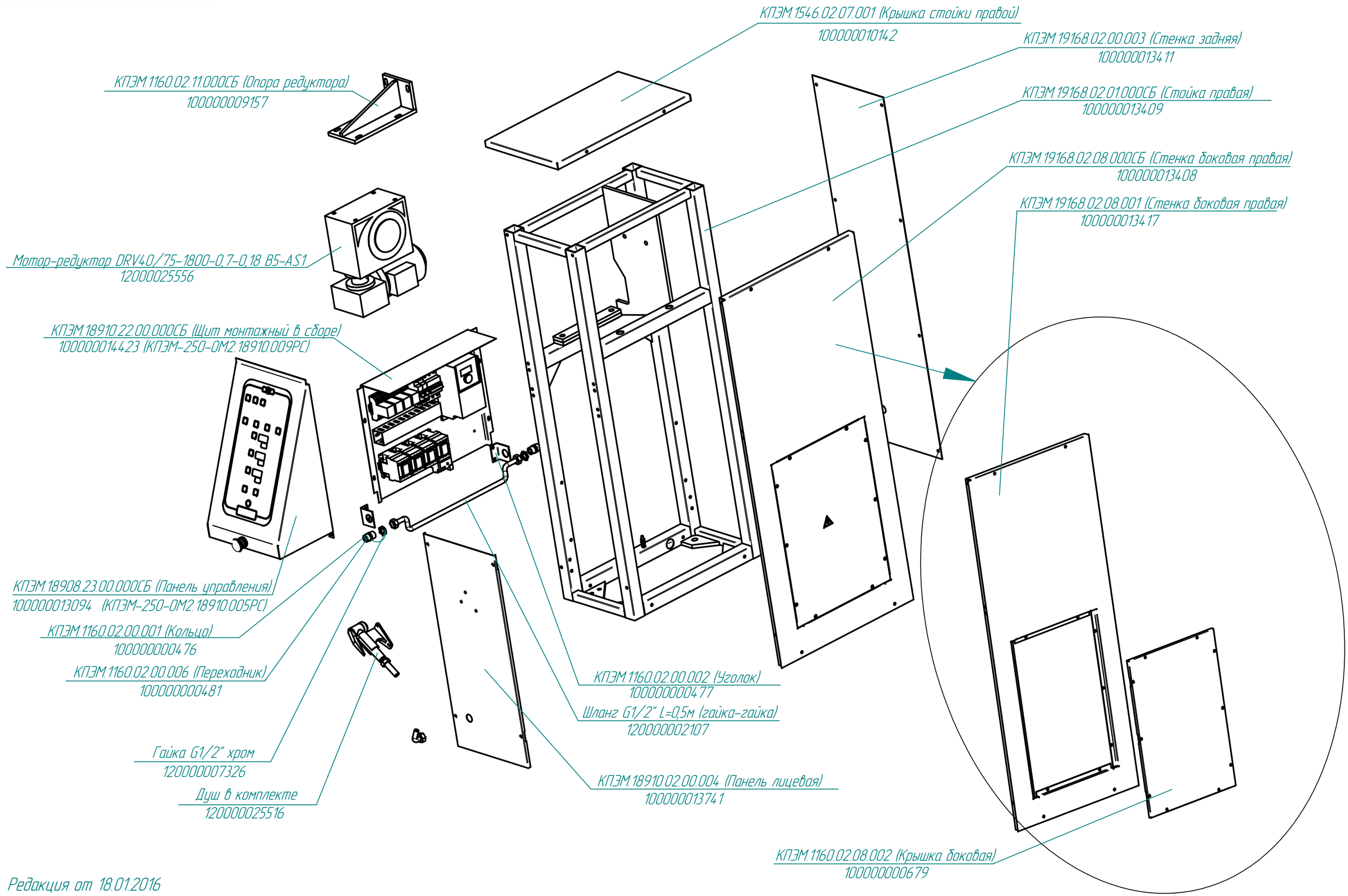

Редакция от 18.01.2016

КПЭМ-250-ОМ2.18910.003РС
Котлы пищеварочные опрокидывающиеся с миксером (250л)

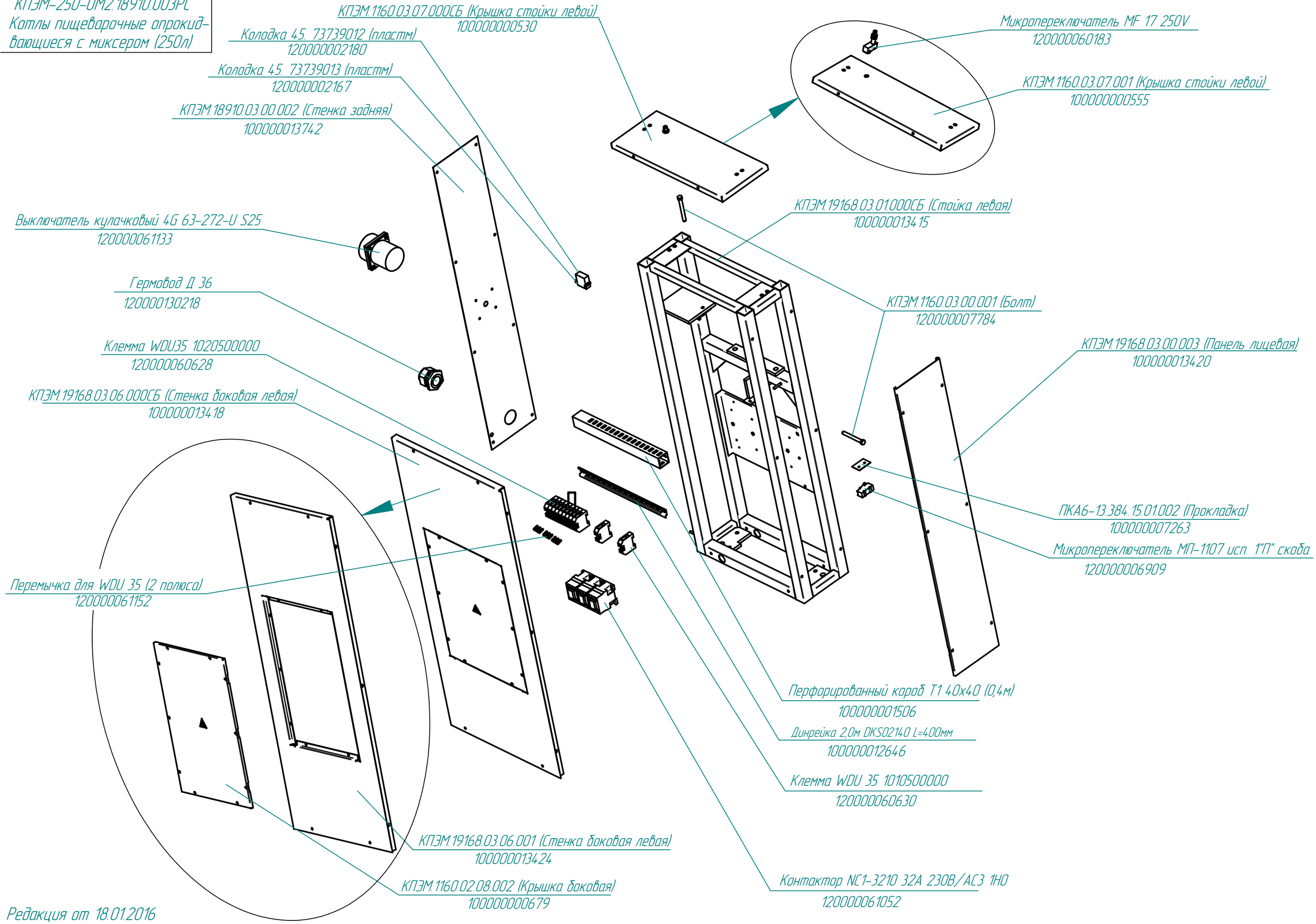

Редакция от 18.01.2016

КПЭМ-250-ОМ2.18910.004РС
Котлы пищеварочные опрокидывающиеся с миксером (250л)

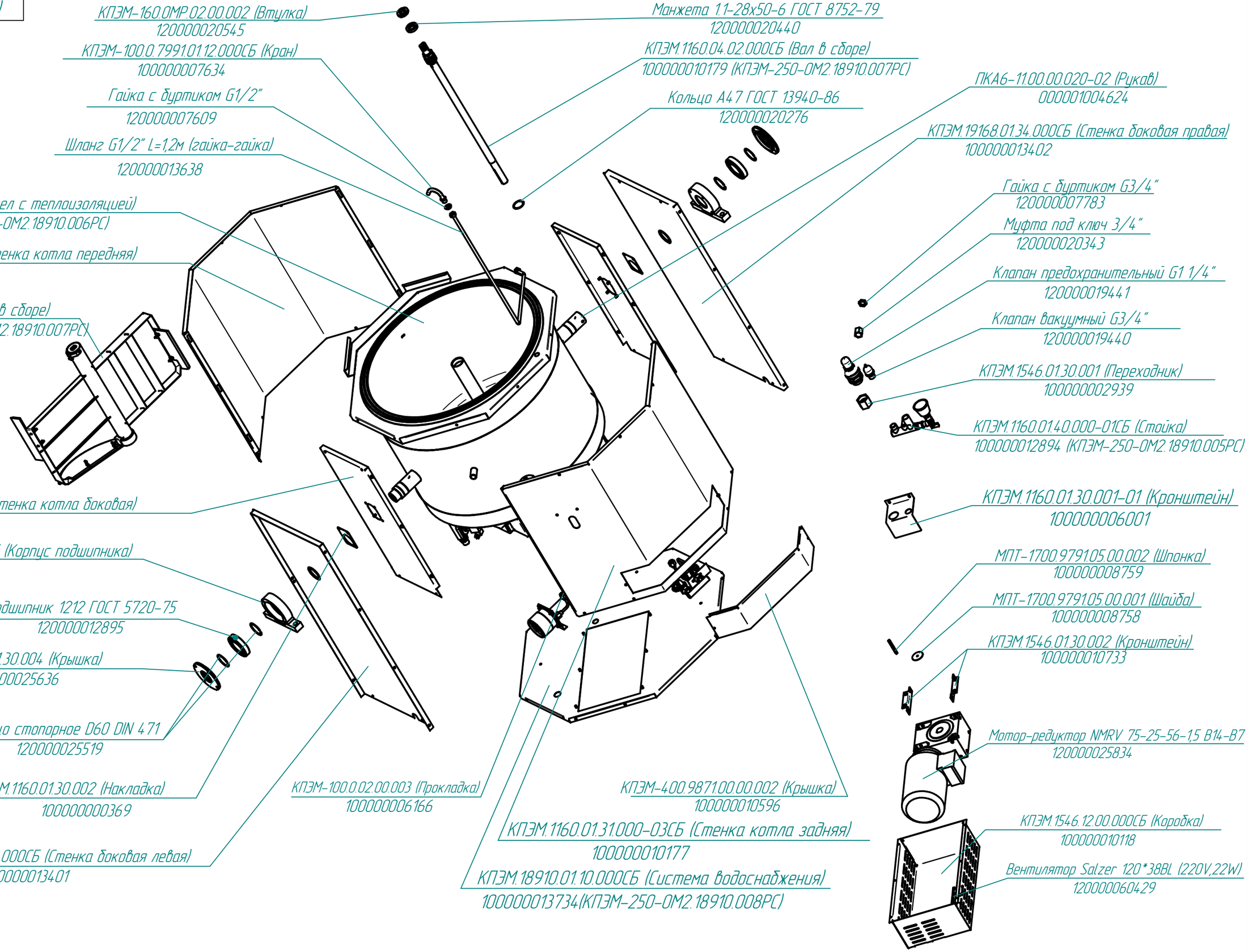

Редакция от 18.01.2016

КПЭМ250-ОМ2.18910.005РС
Котлы пищеварочные опрокидывающиеся с миксером (250л)

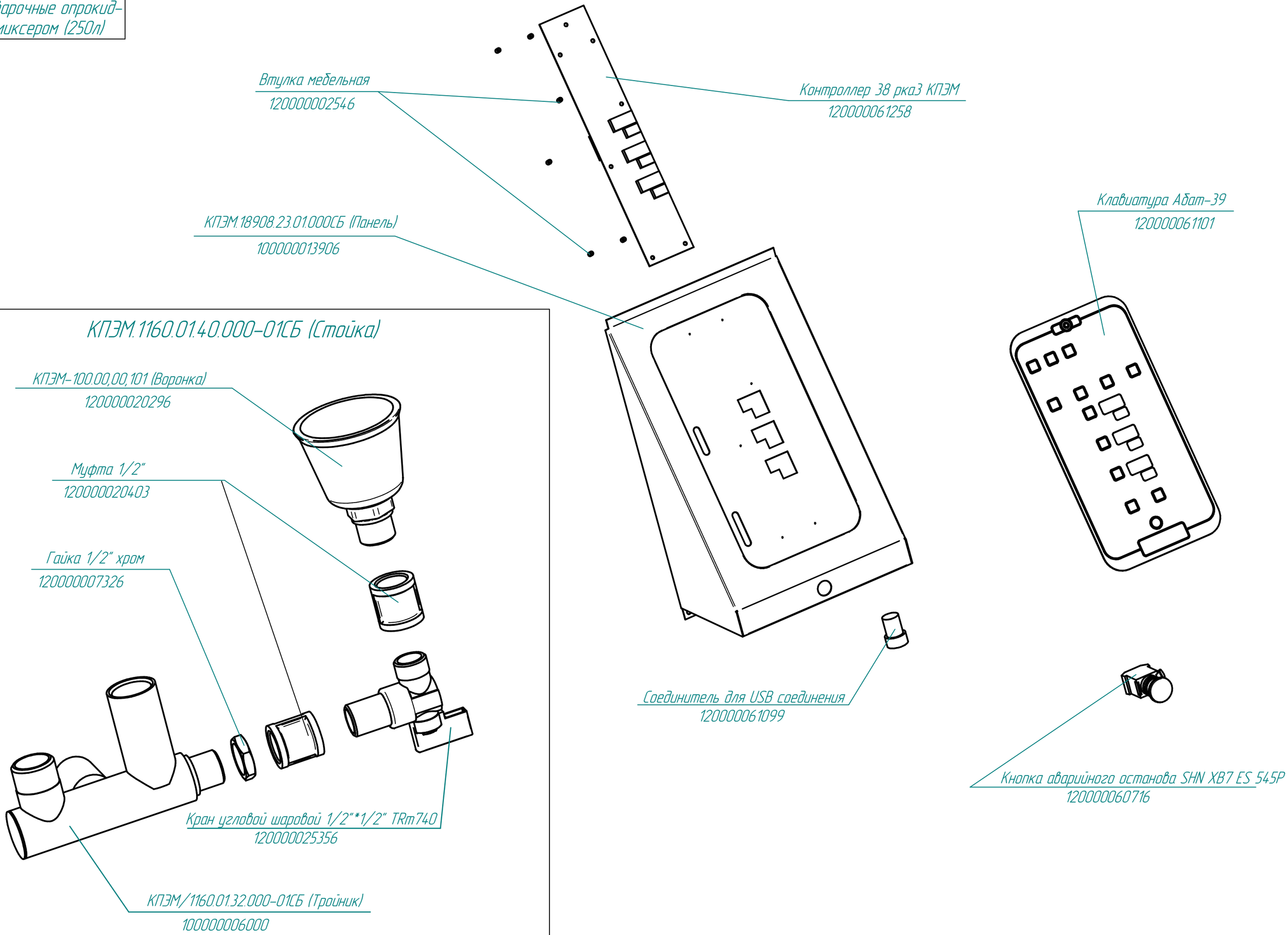

Редакция от 18.01.2016

КПЭМ-250-ОМ2.18910.006РС
Котлы пищеварочные опрокидывающиеся с миксером (250л)

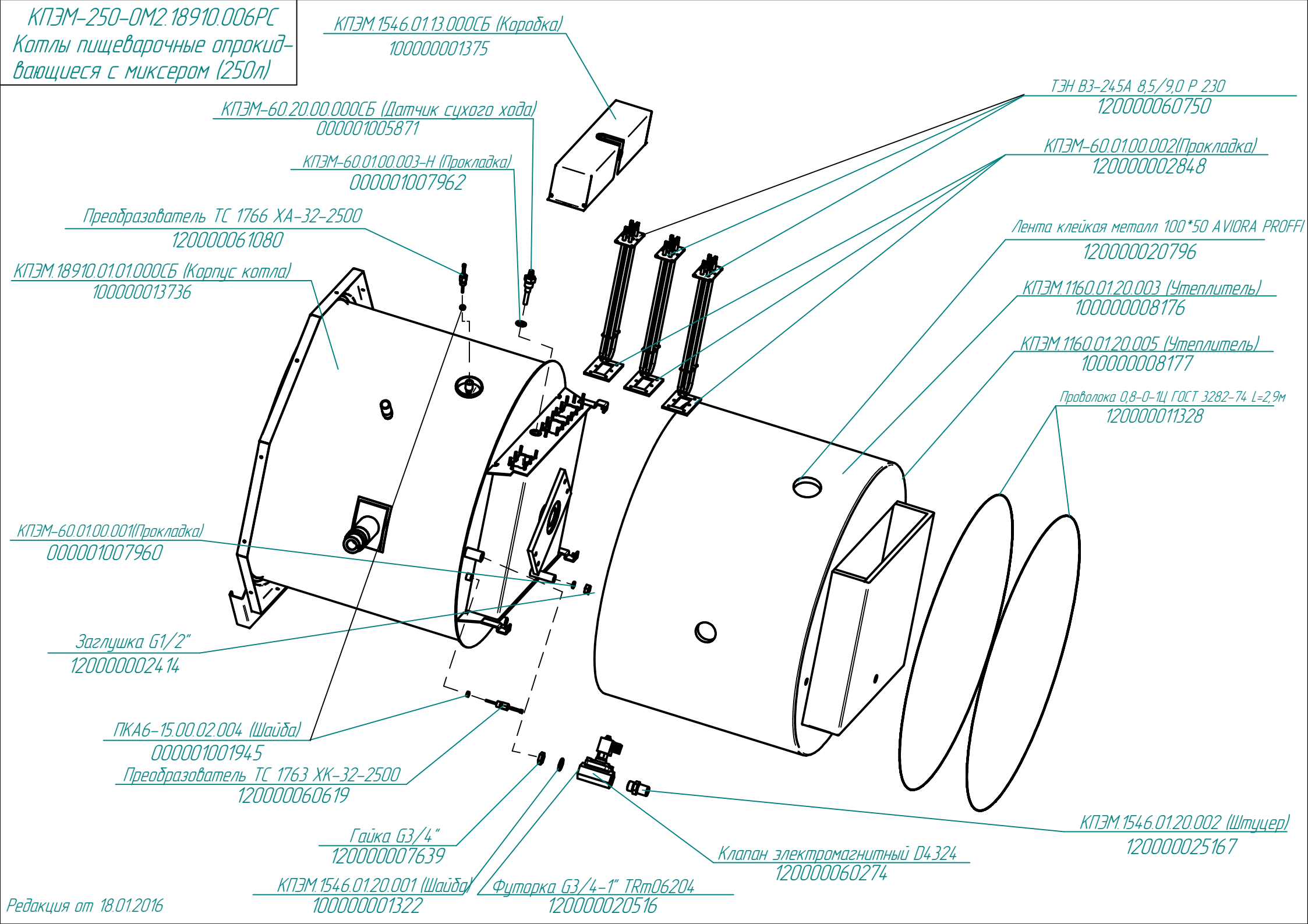

Редакция от 18.01.2016

КПЭМ-250-ОМ2.18910.007РС
Котлы пищеварочные опрокидывающиеся с миксером (250л)

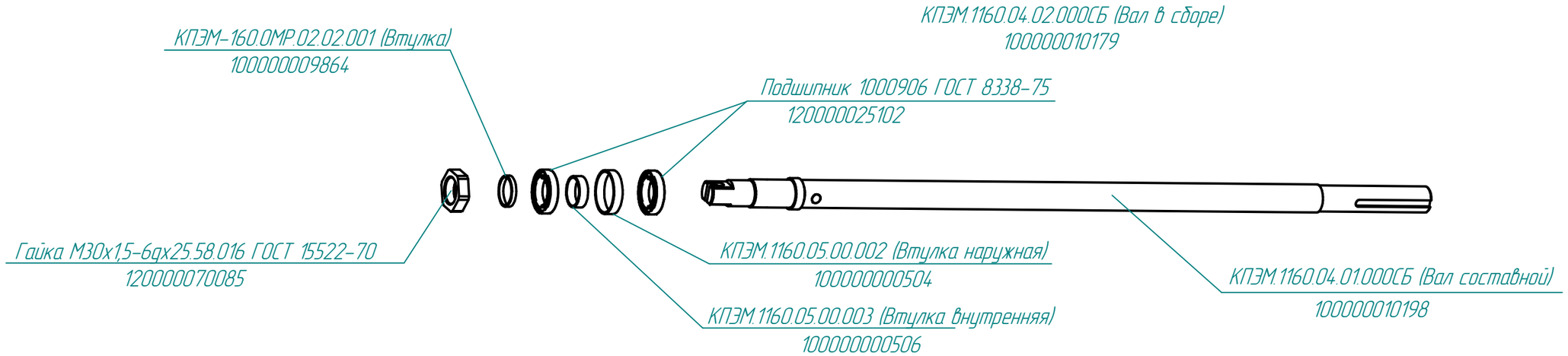

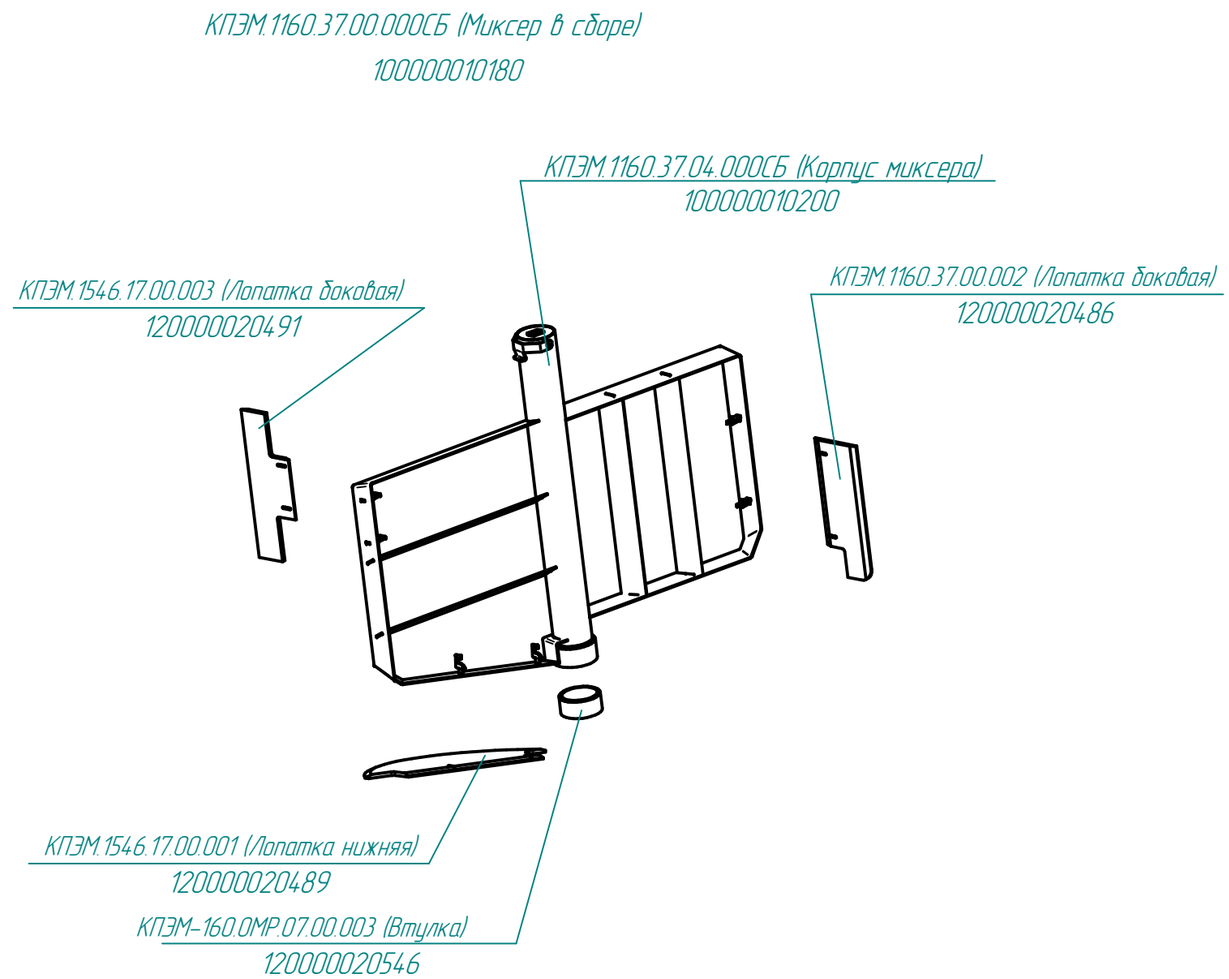

Редакция от 18.01.2016

КПЭМ-250-ОМ2.18910.008РС
Котлы пищеварочные опрокидывающиеся с миксером (250л)

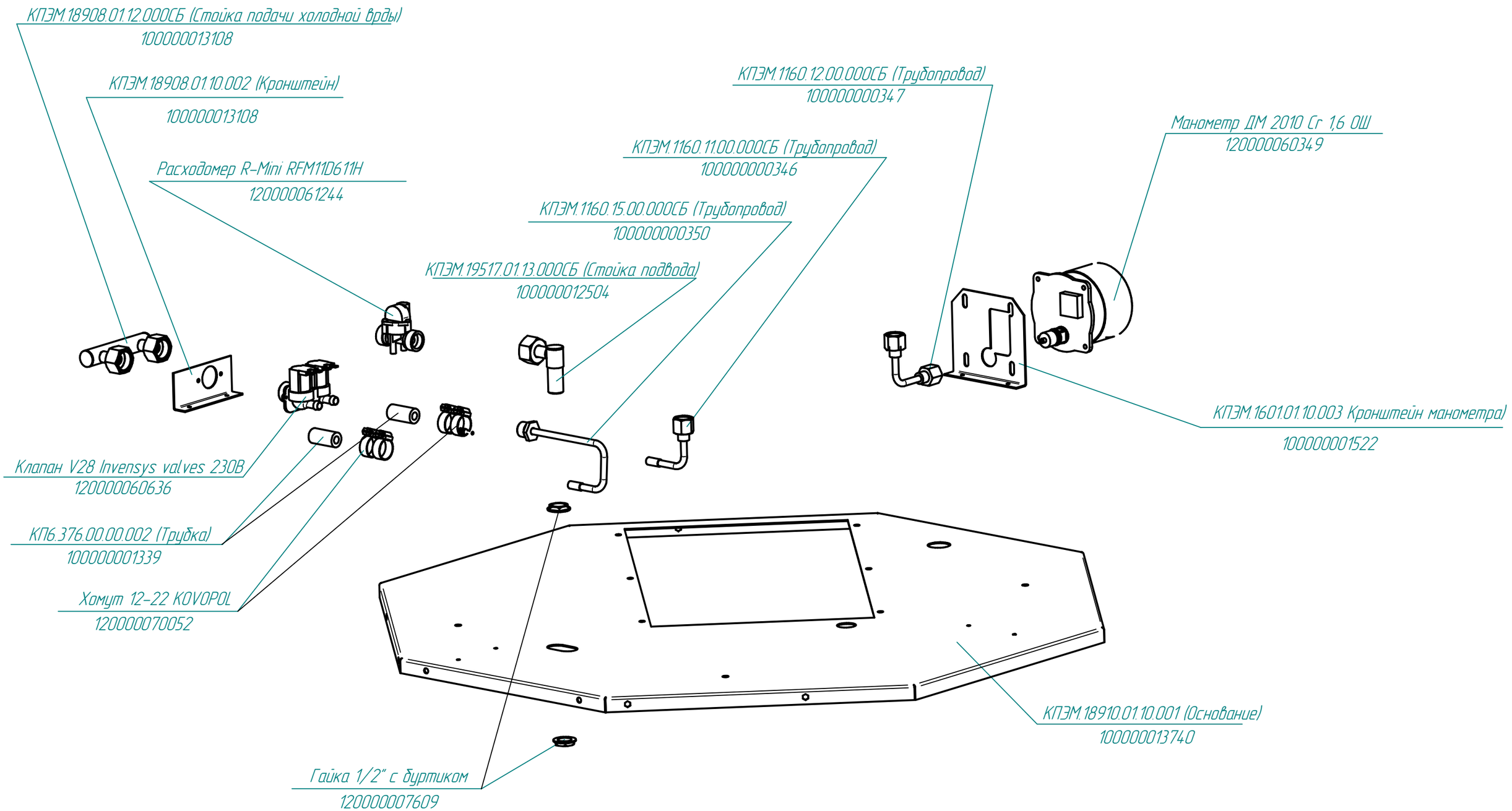

Редакция от 18.01.2016

КПЭМ-250-ОМ2.18910.009РС
Котлы пищеварочные опрокидывающиеся с миксером (250л)

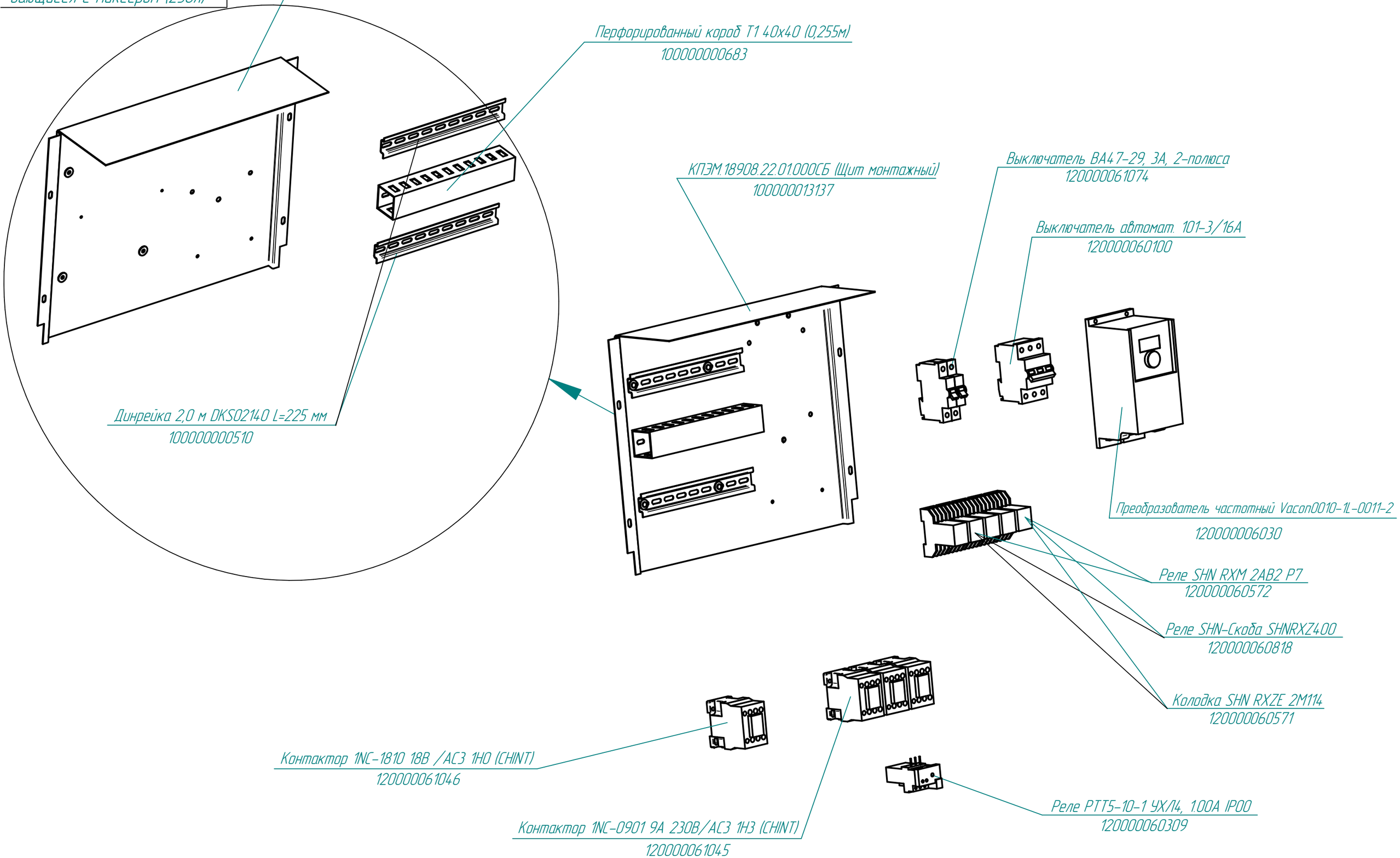

Редакция от 18.01.2016