LAVADORAS DE GAMA PROFESIONAL
PROFESSIONAL WASHER MACHINES
LAVE-LINGE PROFESSIONNELS

MODELOS / MODELS

LAP-08 TP E V
LAP-08 TP E P
LAP-08 TP HW V
LAP-08 TP HW P
LAP-10 TP E V
LAP-10 TP E P
LAP-10 TP HW V
LAP-10 TP HW P

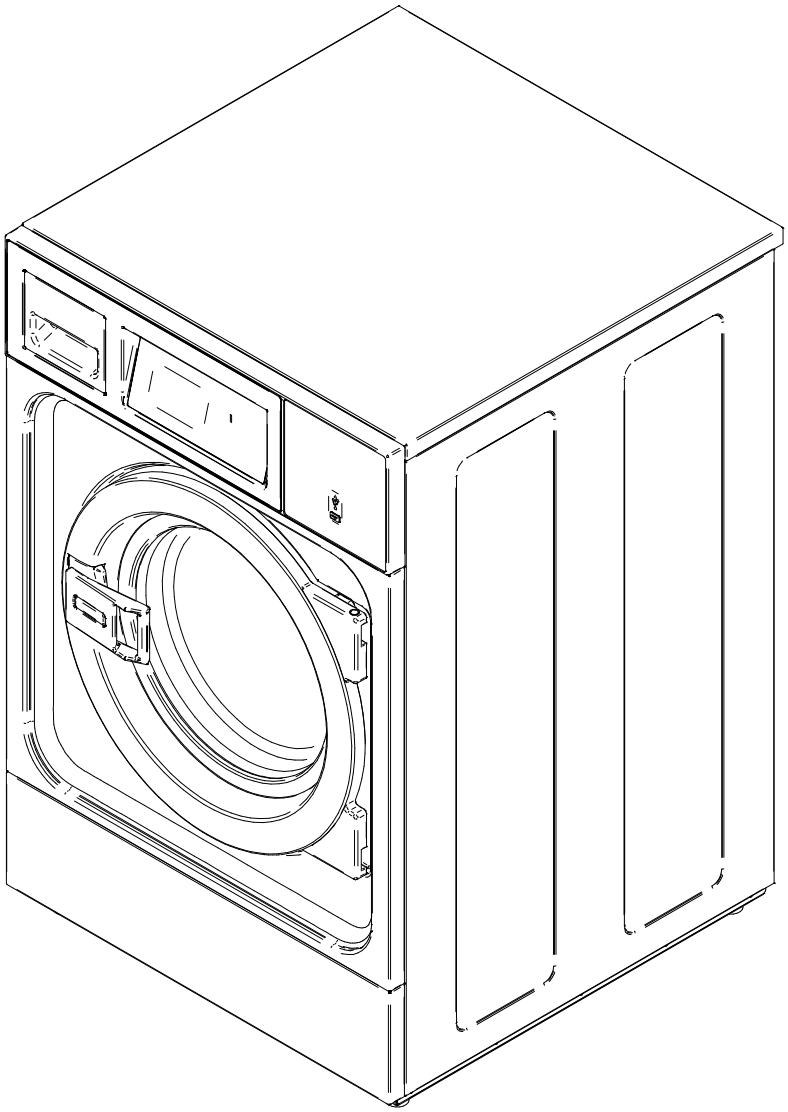

JUNIO 2018 JUNE

FAGOR

FAGOR INDUSTRIAL

Despiece técnico LAP_08-10 TP / Spare Parts LAP_08-10 TP

MUEBLE / UNIT / MEUBLE
(páginas 1-2 / pages 1-2 / pages 1-2)

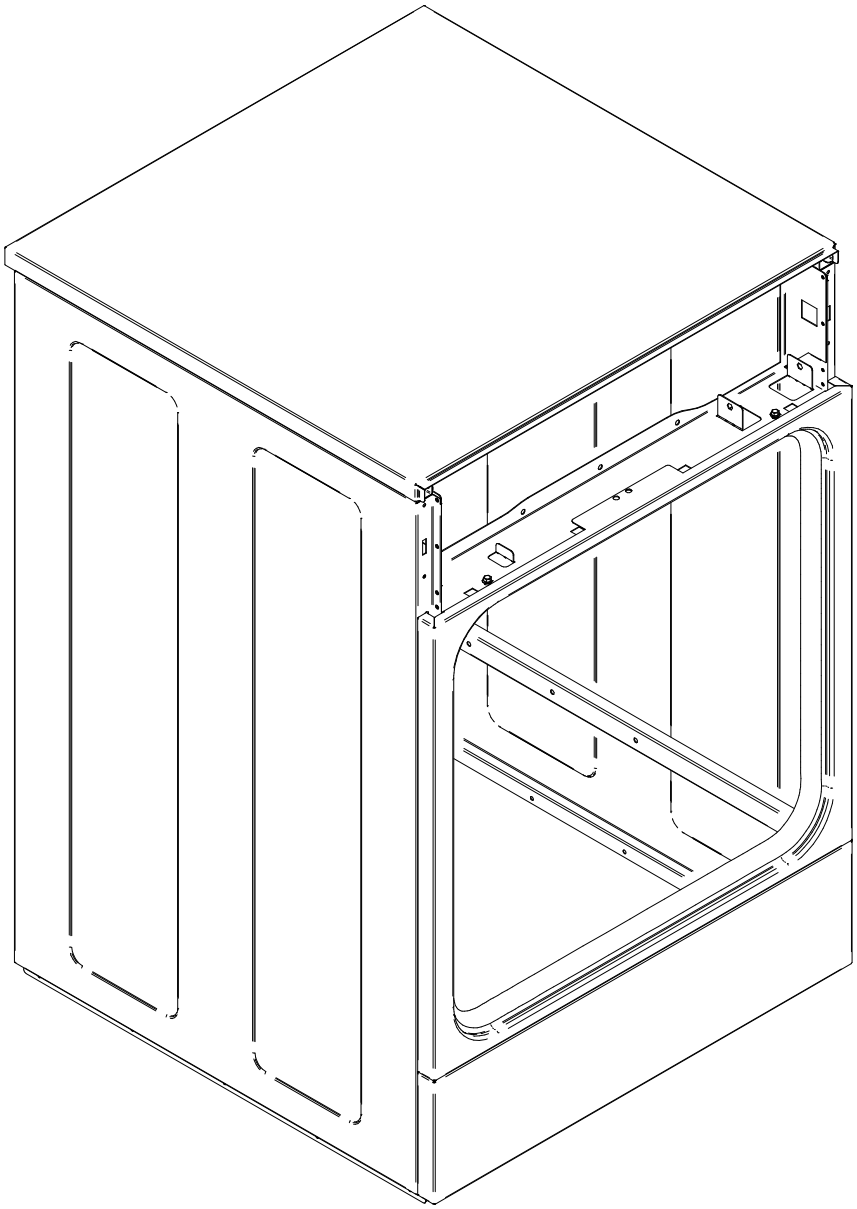

FAGOR

FAGOR INDUSTRIAL

Despiece técnico LAP_08-10 TP / Spare Parts LAP_08-10 TP

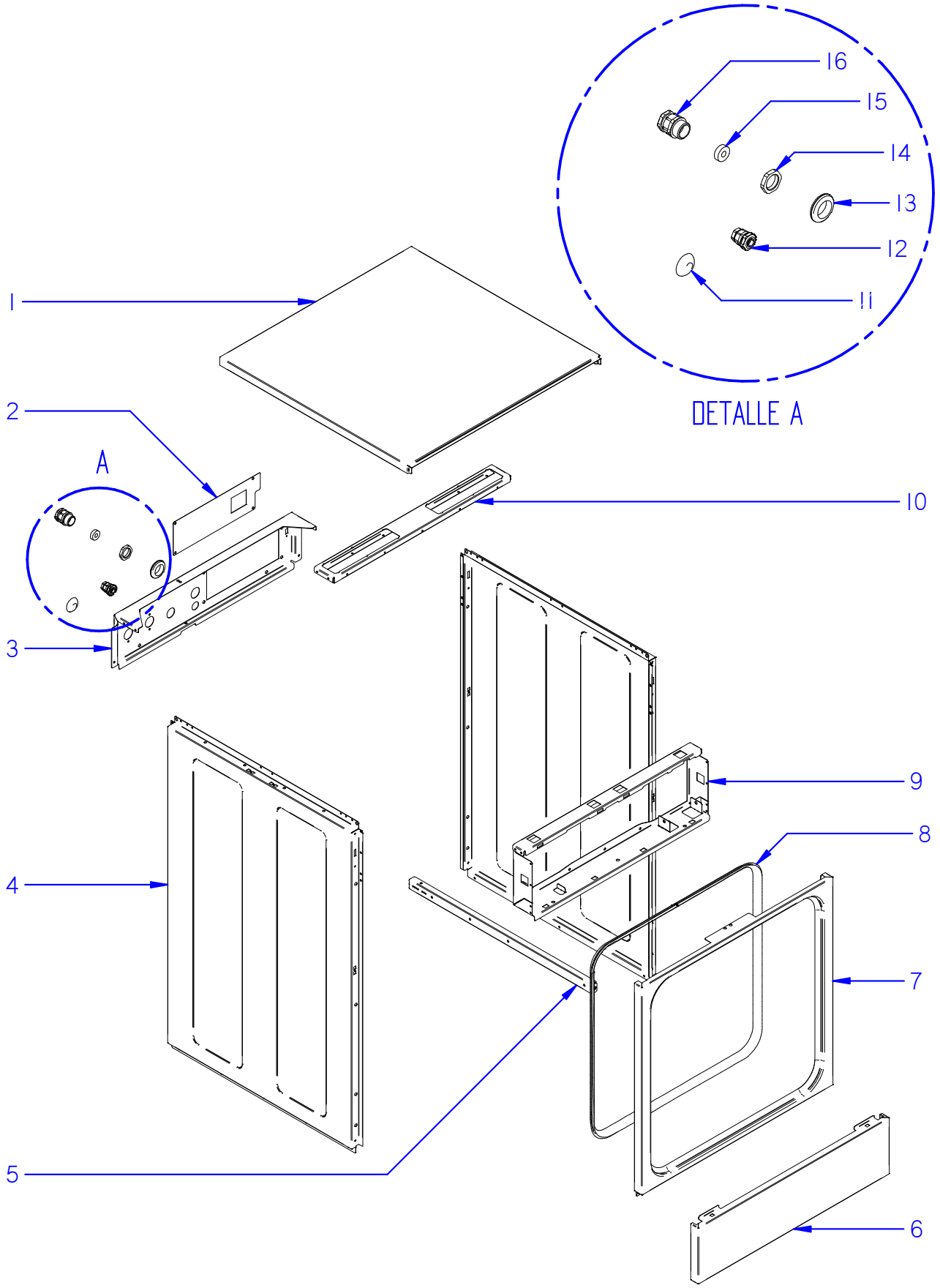

ITEM MARCADO EN COLOR = REPUESTO RECOMENDADO
COLOURED ITEM = RECOMMENDED SPARE PART

Fecha	Firma	LAP_08-10 TP	Página	FAGOR FAGOR INDUSTRIAL
01-05-2018	B. Alcantara	MUEBLE / UNIT / MEUBLE	1	

APARATO / APPLIANCE	LAVADORA / WASHER MACHINE / LAVEUSE	ZONA / ZONE / AIRE	MUEBLE / UNIT / MEUBLE

ITEM	CODIGO REFERENCE	DENOMINACIÓN	DENOMINATION	DÉNOMINATION	LAP-08 TP E V	LAP-08 TP E P	LAP-08 TP HW V	LAP-08 TP HW P	LAP-10 TP E V	LAP-10 TP E P	LAP-10 TP HW V	LAP-10 TP HW P					RECOMENDADOS RECOMMENDED	ELIMINADO ELIMINATED	INTRODUCIDO INTRODUCED	NOTAS / NOTES
1	12133314	ENCIMERA TP WF-A-08/10	TP WF-A-08/10 WORKTOP	TP WF-A-08/10 COMPTOIR	1	1	1	1	1	1	1	1								
1	12164728	ENCIMERA INOX. TP WF-A-08/10	TP WF-A-08/10 STAINLESS WORKTOP	TP WF-A-08/10 INOXYDABLE COMTOIR	1	1	1	1	1	1	1	1								versión acero inoxidable / stainless steel version
2	12133331	TAPA INTERRUPTOR TP WF-A-08/10	TP WF-A-08/10 SWITCH COVER	TP WF-A-08/10 CACHE INTERRUPTEUR	1	1	1	1	1	1	1	1								
3	12133263	SOPORTE ELECTROVÁLVULAS	ELECTROVALVES SUPPORT	ÉLECTROVANNE ÉQUERRE	1	1	1	1	1	1	1	1								
4	12133147	PANEL LATERAL TP WF-A-08/10	TP WF-A-08/10 SIDE PANEL	TP WF-A-08/10 PANNEAU LATÉRAL	2	2	2	2	2	2	2	2								
4	12164707	PANEL LATERAL INOX. TP WF-A-08/10	TP WF-A-08/10 STAINLESS SIDE PANEL	TP WF-A-08/10 INOXYDABLE PANNEAU LATÉ	2	2	2	2	2	2	2	2								versión acero inoxidable / stainless steel version
5	12161055	SOPORTE CABLEADO	WIRING SUPPORT	CÂCLAGE ÉQUERRE	1	1	1	1	1	1	1	1								
6	12133301	ZOCALO TP WF-A-08/10	TP WF-A-08/10 SOCKET	TP WF-A-08/10 SOCLE	1	1	1	1	1	1	1	1								
6	12164764	ZOCALO INOX. TP WF-A-08/10	TP WF-A-08/10 STAINLESS SOCKET	TP WF-A-08/10 INOXYDABLE SOCLE	1	1	1	1	1	1	1	1								versión acero inoxidable / stainless steel version
7	12133298	PANEL FRONTAL TP WF-A-08/10	TP WF-A-08/10 FRONT PANEL	TP WF-A-08/10 PANNEAU AVANT	1	1	1	1	1	1	1	1								
7	12164745	PANEL FRONTAL INOX. TP WF-A-08/10	TP WF-A-08/10 STAINLESS FRONT PANEL	TP WF-A-08/10 INOXYDABLE PANNEAU AVAI	1	1	1	1	1	1	1	1								versión acero inoxidable / stainless steel version
8	12152190	BURLETE FRONTAL TP WF-A-08/10	TP WF-A-08/10 FRONT WEATHERSTRIP	TP WF-A-08/10	1	1	1	1	1	1	1	1								
9	12133206	CONTRAPORTAMANDOS TP WF-A-08/10	TP WF-A-08/10 REAR CONTROL HOLDER	TP WF-A-08/10 INTÉRIEUR TABLEU DE BORI	1	1	1	1	1	1	1	1								
10	12133275	TRAVESAÑO TP WF-A-08/10	TP WF-A-08/10 CROSSBAR	TP WF-A-08/10 TRAVERSE	1	1	1	1	1	1	1	1								
11	12126570	TAPÓN SILICONA	SILICONE CAP	SILICONE BOUCHON	1	1	1	1	1	1	1	1								
12	12009966	PRENSAESTOPAS PG 13.5	PG 13.5 STUFFIN BOX	PG 13.5 PRESSE-ÉTOUPE	1	1	1	1	1	1	1	1								
13	12152991	PASAMUROS ESSENTRA 498120	ESSENTRA 498120 BUSHING	ESSENTRA 498120 PRESSE-ÉTOUPE	1	1	1	1	1	1	1	1								
14	12010063	TUERCA ROSCADA PG 21	PG 21 THREADED NUT	ÉCROU FILETÉ PG 21	1	1	1	1	1	1	1	1								
15	12009994	JUNTA DE GOMA	PLASTIC SEAL	JOINT DE GOMME	1	1	1	1	1	1	1	1								
16	12009927	PRENSAESTOPAS PG 21	PG 21 STUFFIN BOX	PG 21 PRESSE-ÉTOUPE	1	1	1	1	1	1	1	1								

PANELADO POSTERIOR / REAR PANELS / PANNEUX POSTERIEURS
(páginas 3-4 / pages 3-4)

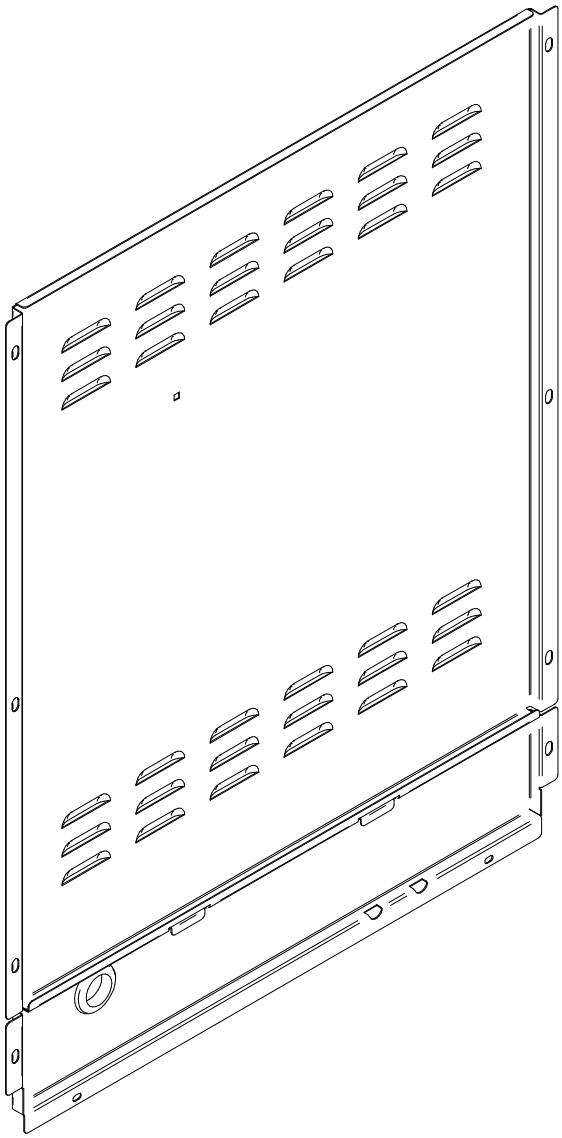

FAGOR

FAGOR INDUSTRIAL

Despiece técnico LAP_08-10 TP / Spare Parts LAP_08-10 TP

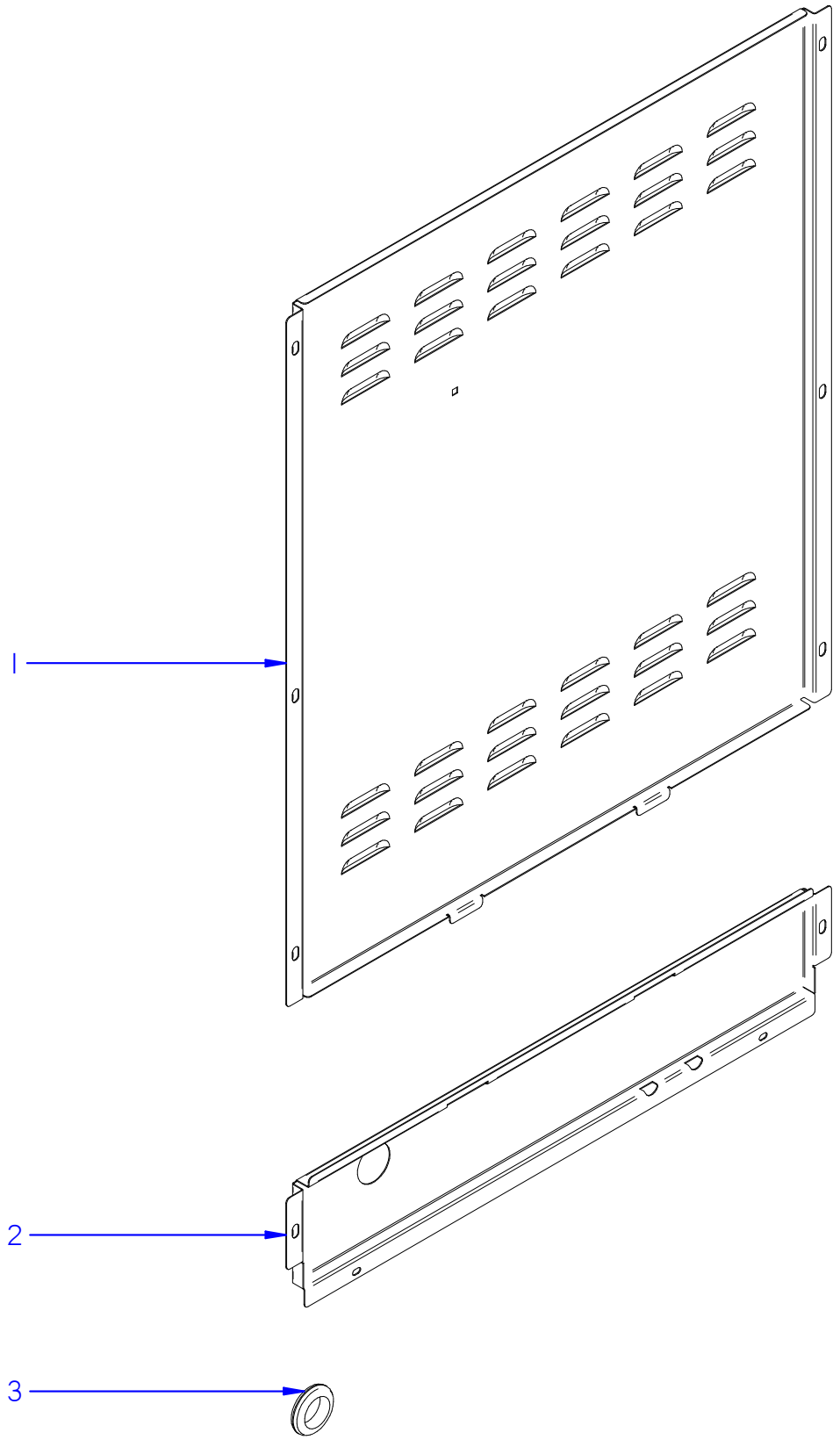

ITEM MARCADO EN COLOR = REPUESTO RECOMENDADO
COLOURED ITEM = RECOMMENDED SPARE PART

Fecha	Firma	LAP_08-10 TP	Página
01-05-2018	B. Alcantara	PANELADO POSTERIOR / REAR PANELS / PANNEAUX POSTERIEURS	3

FAGOR
FAGOR INDUSTRIAL

APARATO / APPLIANCE | **LAVADORA / WASHER MACHINE / LAVEUSE**

ZONA / ZONE / AIRE | **PANELADO POSTERIOR / REAR PANELS / PANNEAUX POSTERIEURS**

ITEM	CODIGO REFERENCE	DENOMINACIÓN	DENOMINATION	DÉNOMINATION	LAP-08 TP E V	LAP-08 TP E P	LAP-08 TP HW V	LAP-08 TP HW P	LAP-10 TP E V	LAP-10 TP E P	LAP-10 TP HW V	LAP-10 TP HW P					RECOMENDADOS RECOMMENDED	ELIMINADO ELIMINATED	INTRODUCIDO INTRODUCED	NOTAS / NOTES
1	12153283	PANEL POST. TP WF-A-08	TP WF-A-08 REAR PANEL	TP WF-A-08 PANNEAU POSTÉRIEUR	1	1	1	1	-	-	-	-								
1	12153237	PANEL POST. TP WF-A-10	TP WF-A-10 REAR PANEL	TP WF-A-10 PANNEAU POSTÉRIEUR	-	-	-	-	1	1	1	1								
2	12133283	ZOCALO POST. VÁLVULA TP WF-A-08	TP WF-A-08 VALVE REAR SOCKET	TP WF-A-08 VANNE SOCLE POSTÉRIEUR	1	-	1	-	-	-	-	-								
2	12161480	ZOCALO POST. BOMBA TP WF-A-08	TP WF-A-08 PUMP REAR SOCKET	TP WF-A-08 POMPE SOCLE POSTÉRIEUR	-	1	-	1	-	-	-	-								
2	12134317	ZOCALO POST. VÁLVULA TP WF-A-10	TP WF-A-10 VALVE REAR SOCKET	TP WF-A-10 VANNE SOCLE POSTÉRIEUR	-	-	-	-	1	-	1	-								
2	12134318	ZOCALO POST. BOMBA TP WF-A-10	TP WF-A-10 PUMP REAR SOCKET	TP WF-A-10 POMPE SOCLE POSTÉRIEUR	-	-	-	-	-	1	-	1								
3	12152991	PASAMUROS ESSENTRA 498120	ESSENTRA 498120 BUSHING	ESSENTRA 498120 PRESSE-ÉTOUPE	-	1	-	1	-	1	-	1								

PORTAMANDOS / CONTROL HOLDER / TABLEAU DE COMMANDE
(páginas 5-6 / pages 5-6)

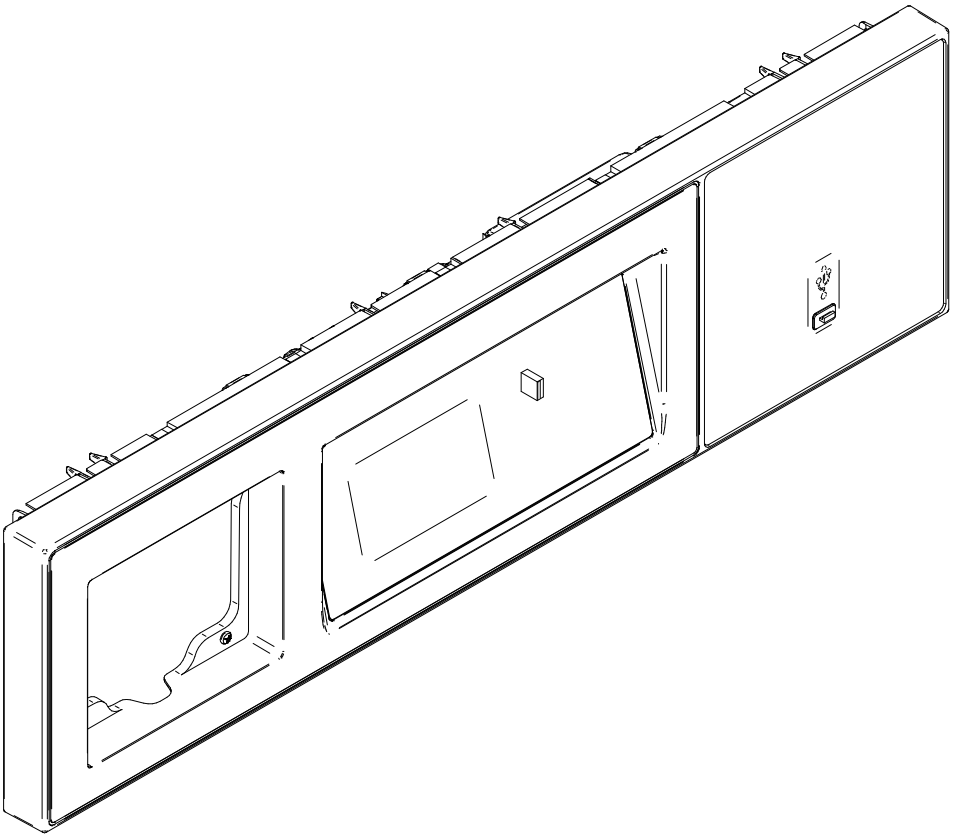

Despiece técnico LAP_08-10 TP / Spare Parts LAP_08-10 TP

FAGOR

FAGOR INDUSTRIAL

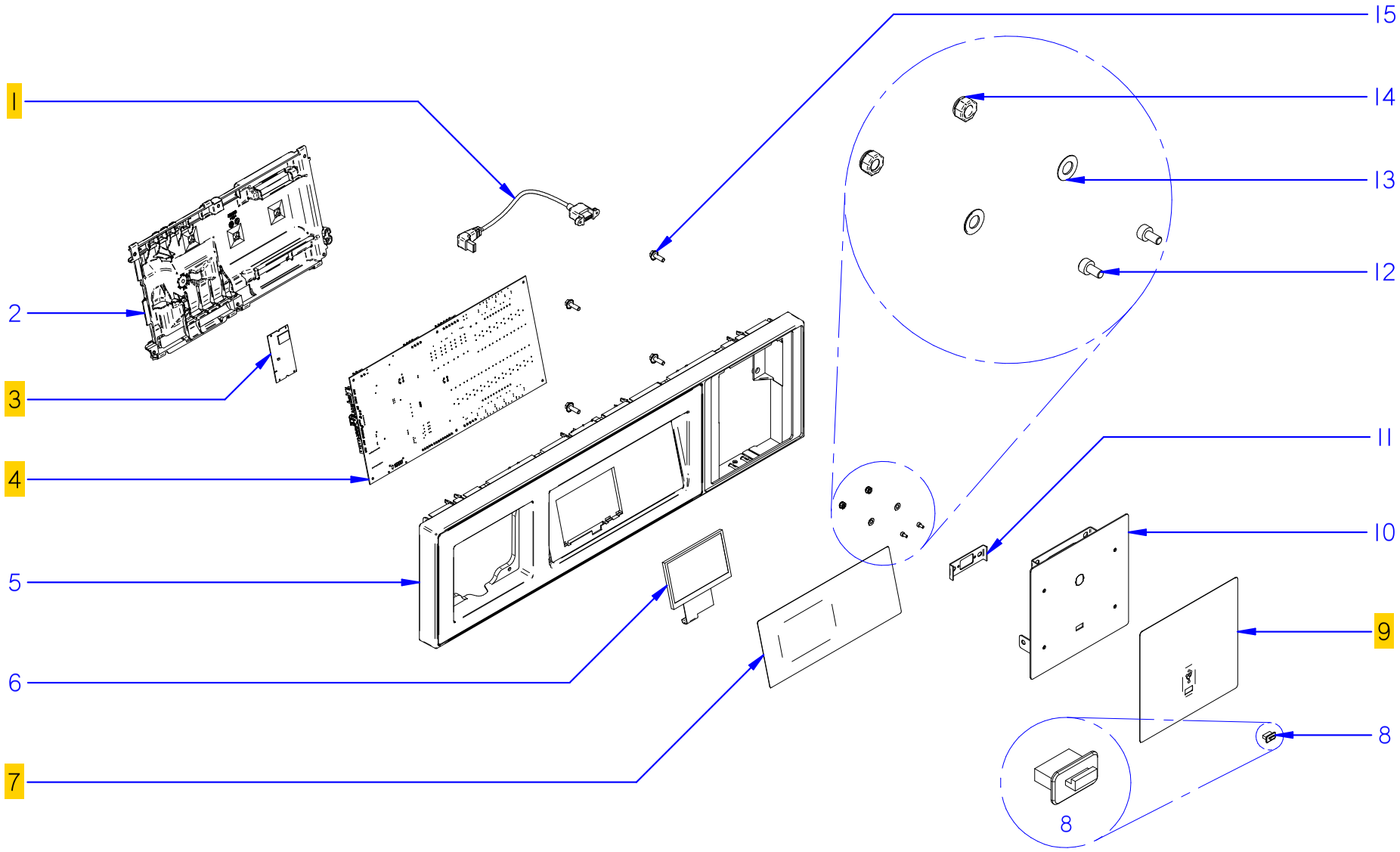

ITEM MARCADO EN COLOR = REPUESTO RECOMENDADO
COLOURED ITEM = RECOMMENDED SPARE PART

Fecha	Firma	LAP_08-10 TP	Página
01-05-2018	B. Alcantara	PORTAMANDOS / CONTROL HOLDER / TABLEAU DE COMMANDE	5

FAGOR
FAGOR INDUSTRIAL

APARATO / APPLIANCE | **LAVADORA / WASHER MACHINE / LAVEUSE**

ZONA / ZONE / AIRE | **PORTAMANDOS / CONTROL HOLDER / TABLEAU DE COMMANDE**

ITEM	CODIGO REFERENCE	DENOMINACIÓN	DENOMINATION	DÉNOMINATION	LAP-08 TP E V	LAP-08 TP E P	LAP-08 TP HW V	LAP-08 TP HW P	LAP-10 TP E V	LAP-10 TP E P	LAP-10 TP HW V	LAP-10 TP HW P					RECOMENDADOS RECOMMENDED	ELIMINADO ELIMINATED	INTRODUCIDO INTRODUCED	NOTAS / NOTES
1	12133373	Cable USB Macho-Hembra a 90º 600mm	USB CABLE male-to-female 90º 600mm	USB CÂBLAGE 90º 600mm	1	1	1	1	1	1	1	1					X			
1	12116871	Cable USB Macho-Hembra a 90º 600mm	USB CABLE male-to-female 90º 600mm	USB CÂBLAGE 90º 600mm	1	1	1	1	1	1	1	1					X			versión CP / CP version
2	12134899	TAPA PLACA TP WF-A-08/10	TP WF-A-08/10 PLATE COVER	TP WF-A-08/10 PLAQUE CACHE	1	1	1	1	1	1	1	1								
3	12131303	MÓDULO PROCESADOR	PROCESSOR MODULE	PROCESSEUR MODULE	1	1	1	1	1	1	1	1					X			
4	12120815	TARJETA PRINCIPAL TP (LIGHT)	MAIN BOARD TP (LIGHT)	PLAQUE PRINCIPALE TP (LIGHT)	1	1	1	1	1	1	1	1					X			
5	12134930	PORTAMANDOS TP WF-A-08/10	TP WF-A-08/10 CONTROL HOLDER	TP WF-A-08/10 TABLEAU DE COMMANDE	1	1	1	1	1	1	1	1								
6	12155387	DISPLAY TP 4,3" (POWERTIP)	DISPLAY TP 4,3" (POWERTIP)	DISPLAY TP 4,3" (POWERTIP)	1	1	1	1	1	1	1	1								
7	12165453	ADHESIVO FAGOR TP WF-A-08/10	TP WF-A-08/10 FAGOR STICKER	TP WF-A-08/10 FAGOR ADHÉSIF	1	1	1	1	1	1	1	1					X			
8	12119954	TAPÓN USB	USB CAP	USB BOUCHON	1	1	1	1	1	1	1	1								
9	12140986	ADHESIVO LATERAL TP WF-A-08/10	TP WF-A-08/10 SIDE STICKER	TP WF-A-08/10 LATÉRAL ADHESIF	1	1	1	1	1	1	1	1					X			
9	12166752	ADHESIVO LATERAL CP TP WF-A-08/10	CP TP WF-A-08/10 SIDE STICKER	CP TP WF-A-08/10 LATÉRAL ADHESIF	1	1	1	1	1	1	1	1					X			versión CP / CP version
10	12151968	CONJUNTO CHAPA USB TP WF-A-08/10	TP WF-A-08/10 USB PLATE ASSEMBLY	TP WF-A-08/10 USB PLAQUE ENSEMBLE	1	1	1	1	1	1	1	1								
11	12120107	SOPORTE USB	USB SUPPORT	USB ÉQUERRE	1	1	1	1	1	1	1	1								
12	12049886	TORNILLO CILINDRICO M3x6 DIN912	M3x6 DIN912 CILINDRIC SCREW	M3x6 DIN912 VIS CYLINDRIQUE	2	2	2	2	2	2	2	2								
13	12009944	ARANDELA PLANA 5mm DIN125	5mm DIN125 PLANE RETAINER	5mm DIN125 PLAN RONDELLE	2	2	2	2	2	2	2	2								
14	12010281	TUERCA AUTOBLOC. Fe Zn M5 DIN985	Fe-Zn M5 DIN985 SELF-LOCKING NUT	Fe-Zn M5 DIN985 ÉCROU AUTOBLOQUANT	2	2	2	2	2	2	2	2								
15	12111428	TORNILLO M5x16 A2 DIN6921	M5x16 A2 DIN6921 SCREW	M5x16 A2 DIN6921 VIS	4	4	4	4	4	4	4	4								

MONEDERO / COIN SLOT / PORTE-MONNAIE
(páginas 7-8 / pages 7-8)

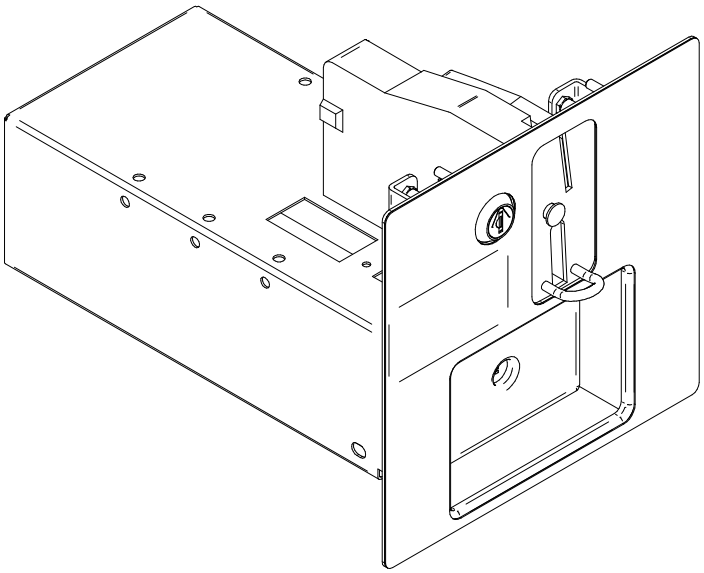

FAGOR

FAGOR INDUSTRIAL

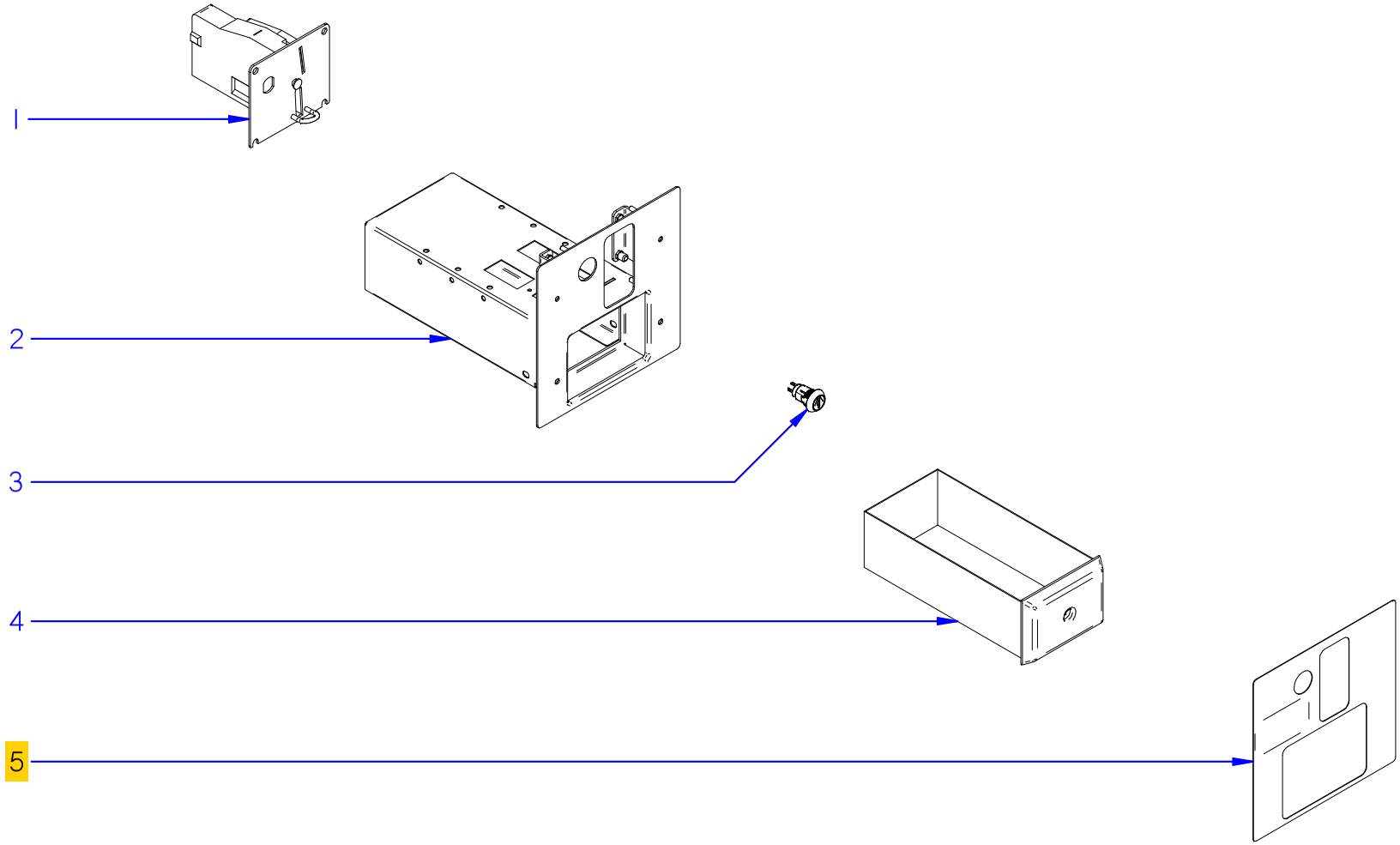

ITEM MARCADO EN COLOR = REPUESTO RECOMENDADO
COLOURED ITEM = RECOMMENDED SPARE PART

Fecha	Firma	LAP_08-10 TP	Página
01-05-2018	B. Alcantara	MONEDERO / COIN SLOT / PORTE-MONNAIE	7

FAGOR
FAGOR INDUSTRIAL

APARATO / APPLIANCE	LAVADORA / WASHER MACHINE / LAVEUSE	ZONA / ZONE / AIRE	MONEDERO / COIN SLOT / PORTE-MONNAIE

ITEM	CODIGO REFERENCE	DENOMINACIÓN	DENOMINATION	DÉNOMINATION	LAP-08 TP E V	LAP-08 TP E P	LAP-08 TP HW V	LAP-08 TP HW P	LAP-10 TP E V	LAP-10 TP E P	LAP-10 TP HW V	LAP-10 TP HW P					RECOMENDADOS RECOMMENDED	ELIMINADO ELIMINATED	INTRODUCIDO INTRODUCED	NOTAS / NOTES
1	12023342	MONEDERO WH (EUR-GBP)	COIN SLOT WH (EUR-GBP)	PORTE-MONNAIE WH (EUR-GBP)	1	1	1	1	1	1	1	1								versión monedero / coin slot version
1	12044487	MONEDERO WH (USD-MXN-CAD)	COIN SLOT WH (USD-MXN-CAD)	PORTE-MONNAIE WH (USD-MXN-CAD)	1	1	1	1	1	1	1	1								versión monedero / coin slot version
1	12044488	MONEDERO WH (CNY-TWD-HKD)	COIN SLOT WH (CNY-TWD-HKD)	PORTE-MONNAIE WH (CNY-TWD-HKD)	1	1	1	1	1	1	1	1								versión monedero / coin slot version
1	12044491	MONEDERO WH (TRY-PLN)	COIN SLOT WH (TRY-PLN)	PORTE-MONNAIE WH (TRY-PLN)	1	1	1	1	1	1	1	1								versión monedero / coin slot version
1	12044490	MONEDERO WH (AUD-NZD-JPY)	COIN SLOT WH (AUD-NZD-JPY)	PORTE-MONNAIE WH (AUD-NZD-JPY)	1	1	1	1	1	1	1	1								versión monedero / coin slot version
1	12044492	MONEDERO WH (RUB-ROB-CZK)	COIN SLOT WH (RUB-ROB-CZK)	PORTE-MONNAIE WH (RUB-ROB-CZK)	1	1	1	1	1	1	1	1								versión monedero / coin slot version
1	12044489	MONEDERO WH (MYR-SGD-IDR) 0,5	COIN SLOT WH (MYR-SGD-IDR) 0,5	PORTE-MONNAIE WH (MYR-SGD-IDR) 0,5	1	1	1	1	1	1	1	1								versión monedero / coin slot version
1	12114454	MONEDERO WH (MYR-SGD-IDR) 10-20-50	COIN SLOT WH (MYR-SGD-IDR) 10-20-50	PORTE-MONNAIE WH (MYR-SGD-IDR) 10-20-	1	1	1	1	1	1	1	1								versión monedero / coin slot version
1	12044494	MONEDERO WH (ARS-CLP-BRL)	COIN SLOT WH (ARS-CLP-BRL)	PORTE-MONNAIE WH (ARS-CLP-BRL)	1	1	1	1	1	1	1	1								versión monedero / coin slot version
1	12044493	MONEDERO WH (VEF-PEN-COP)	COIN SLOT WH (VEF-PEN-COP)	PORTE-MONNAIE WH (VEF-PEN-COP)	1	1	1	1	1	1	1	1								versión monedero / coin slot version
1	12044496	MONEDERO WH (MAD-DZD-TND)	COIN SLOT WH (MAD-DZD-TND)	PORTE-MONNAIE WH (MAD-DZD-TND)	1	1	1	1	1	1	1	1								versión monedero / coin slot version
1	12091584	MONEDERO WH (KRW-PHP-THB)	COIN SLOT WH (KRW-PHP-THB)	PORTE-MONNAIE WH (KRW-PHP-THB)	1	1	1	1	1	1	1	1								versión monedero / coin slot version
1	12161119	SELECTOR FICHAS F97A-W6000-i12-D	CHIP SELECTOR F97A-W6000-i12-D	FICHE SÉLECTEUR F97A-W6000-i12-D	1	1	1	1	1	1	1	1								versión monedero / coin slot version
1	12212230	MONEDERO EURO MECÁNICO	MECHANIC EURO COIN SLOT	PORTE-MONNAIE MÉCANIQUE EURO	1	1	1	1	1	1	1	1								versión monedero / coin slot version
2	12152063	CONJ. CAJA MONEDERO TP WF-A-08/10	TP WF-A-08/10 COIN VALIDATOR BOX SET	TP WF-A-08/10 PORTE-MONNAIE BOÎTE	1	1	1	1	1	1	1	1								versión monedero / coin slot version
3	12158598	INTERRUPTOR CON LLAVE	SWITCH WITH KEY	INTERRUPTEUR AVEC CLÉ	1	1	1	1	1	1	1	1								versión monedero / coin slot version
4	12162010	XL 8" MONEY BOX - FLAT FACE (71630-XD) A	XL 8" MONEY BOX - FLAT FACE (71630-XD) A	XL 8" MONEY BOX - FLAT FACE (71630-XD) A	1	1	1	1	1	1	1	1								versión monedero / coin slot version
4	12162011	XL 8" MONEY BOX - FLAT FACE (71630-XD) B	XL 8" MONEY BOX - FLAT FACE (71630-XD) B	XL 8" MONEY BOX - FLAT FACE (71630-XD) B	1	1	1	1	1	1	1	1								versión monedero / coin slot version
4	12162012	XL 8" MONEY BOX - FLAT FACE (71630-XD) C	XL 8" MONEY BOX - FLAT FACE (71630-XD) C	XL 8" MONEY BOX - FLAT FACE (71630-XD) C	1	1	1	1	1	1	1	1								versión monedero / coin slot version
4	12162013	XL 8" MONEY BOX - FLAT FACE (71630-XD) D	XL 8" MONEY BOX - FLAT FACE (71630-XD) D	XL 8" MONEY BOX - FLAT FACE (71630-XD) D	1	1	1	1	1	1	1	1								versión monedero / coin slot version
4	12162014	XL 8" MONEY BOX - FLAT FACE (71630-XD) E	XL 8" MONEY BOX - FLAT FACE (71630-XD) E	XL 8" MONEY BOX - FLAT FACE (71630-XD) E	1	1	1	1	1	1	1	1								versión monedero / coin slot version
4	12162015	XL 8" MONEY BOX - FLAT FACE (71630-XD) F	XL 8" MONEY BOX - FLAT FACE (71630-XD) F	XL 8" MONEY BOX - FLAT FACE (71630-XD) F	1	1	1	1	1	1	1	1								versión monedero / coin slot version
4	12162016	XL 8" MONEY BOX - FLAT FACE (71630-XD) G	XL 8" MONEY BOX - FLAT FACE (71630-XD) G	XL 8" MONEY BOX - FLAT FACE (71630-XD) G	1	1	1	1	1	1	1	1								versión monedero / coin slot version
4	12162017	XL 8" MONEY BOX - FLAT FACE (71630-XD) H	XL 8" MONEY BOX - FLAT FACE (71630-XD) H	XL 8" MONEY BOX - FLAT FACE (71630-XD) H	1	1	1	1	1	1	1	1								versión monedero / coin slot version
4	12162018	XL 8" MONEY BOX - FLAT FACE (71630-XD) I	XL 8" MONEY BOX - FLAT FACE (71630-XD) I	XL 8" MONEY BOX - FLAT FACE (71630-XD) I	1	1	1	1	1	1	1	1								versión monedero / coin slot version
4	12162019	XL 8" MONEY BOX - FLAT FACE (71630-XD) J	XL 8" MONEY BOX - FLAT FACE (71630-XD) J	XL 8" MONEY BOX - FLAT FACE (71630-XD) J	1	1	1	1	1	1	1	1								versión monedero / coin slot version
5	12152081	ADHESIVO MONEDERO TP WF-A-08/10	COIN VALIDATOR STICKER TP WF-A-08/10	TP WF-A-08/10 PORTE-MONNAIE ADHÉSIF	1	1	1	1	1	1	1	1					X			versión monedero / coin slot version

JABONERA / SOAP DISH / PORTE-SAVON
(páginas 9-10 / pages 9-10)

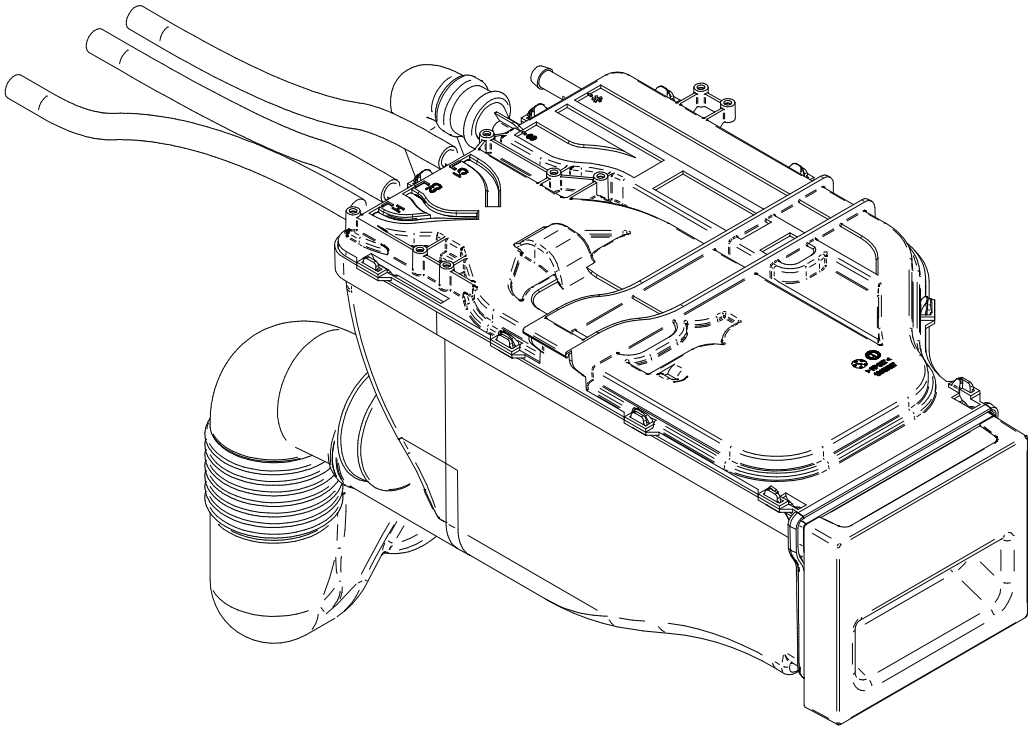

FAGOR

FAGOR INDUSTRIAL

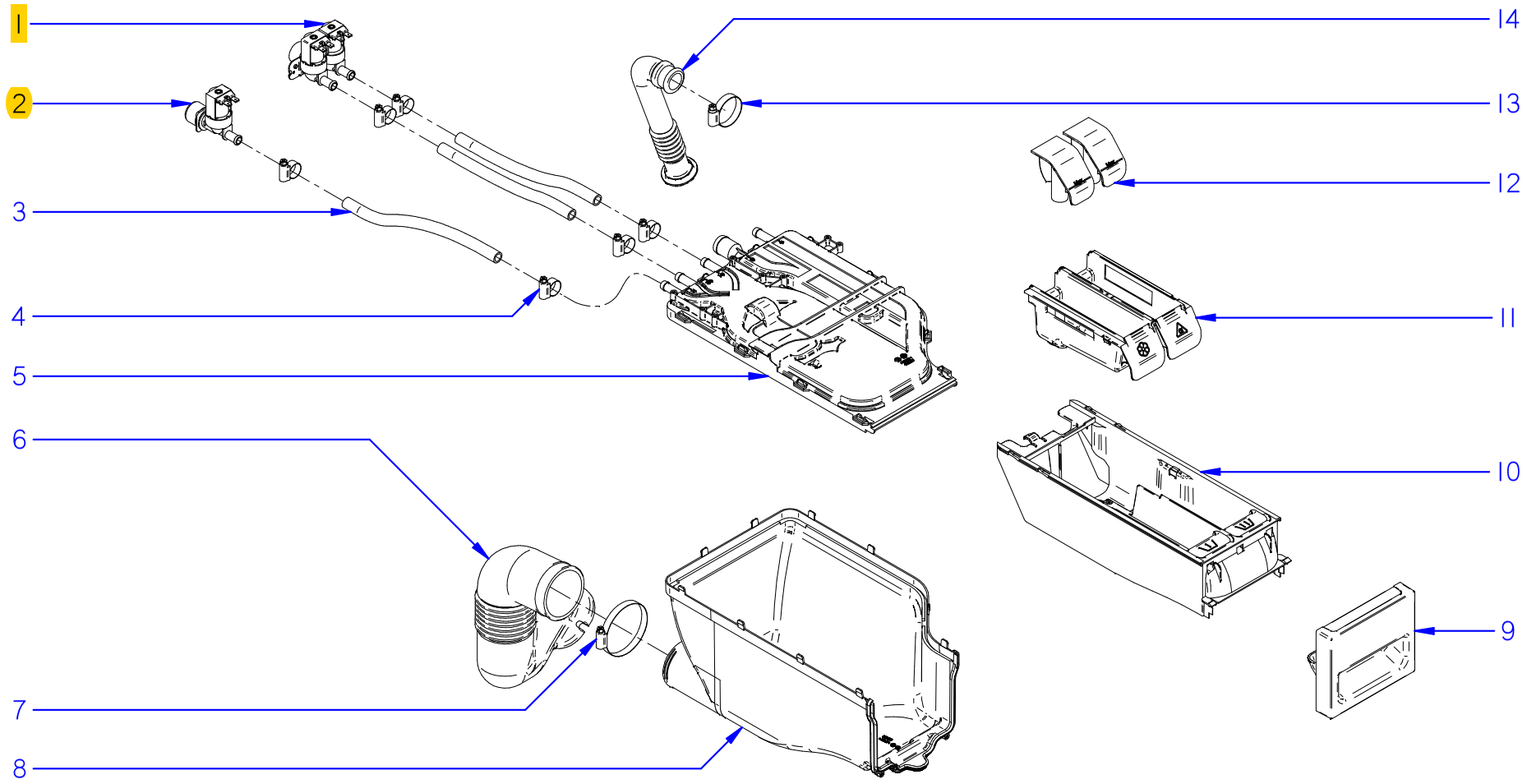

ITEM MARCADO EN COLOR = REPUESTO RECOMENDADO
COLOURED ITEM = RECOMMENDED SPARE PART

Fecha	Firma	LAP_08-10 TP	Página
01-05-2018	B. Alcantara	JABONERA / SOAP DISH / PORTE-SAVON	9

FAGOR
FAGOR INDUSTRIAL

APARATO / APPLIANCE	LAVADORA / WASHER MACHINE / LAVEUSE	ZONA / ZONE / AIRE	JABONERA / SOAP DISH / PORTE-SAVON

ITEM	CODIGO REFERENCE	DENOMINACIÓN	DENOMINATION	DÉNOMINATION	LAP-08 TP E V	LAP-08 TP E P	LAP-08 TP HW V	LAP-08 TP HW P	LAP-10 TP E V	LAP-10 TP E P	LAP-10 TP HW V	LAP-10 TP HW P					RECOMENDADOS RECOMMENDED	ELIMINADO ELIMINATED	INTRODUCIDO INTRODUCED	NOTAS / NOTES
1	12023794	ELECTROVÁLVULA 230V AC 50/60Hz 2vía Ag	ELECTROVALVE 230V AC 50/60Hz 2way Wate	ELECTROVANNE 230V AC 50/60Hz 2way Eau	1	1	1	1	1	1	1	1					X			
2	12025161	ELECTROVÁLVULA 230V AC 50/60Hz 1vía Ag	ELECTROVALVE 230V AC 50/60Hz 1way Wate	ELECTROVANNE 230V AC 50/60Hz 1vía Eau	1	1	1	1	1	1	1	1					X			
3	11000083	TUBO GOMA NEGRA Ø17x10	Ø17x10 BLACK RUBBER PIPE	TUYAU DE GOMME NOIR Ø17x10	0.5	0.5	0.5	0.5	0.5	0.5	0.5	0.5								unidad en metros (m) / unit in metres (m)
4	12010036	ABRAZADERA. Fe-Zn 12-22MM DIN3017	Fe-Zn 12-22MM DIN3017 CLAMP	Fe-Zn 12-22MM DIN3017 PINCE	6	6	6	6	6	6	6	6								
5	12151986	COLECTOR DIFUSOR JABONERA TP WF-A-8	SOAP-DISH COLLECTOR DIFFUSER	PORTE-SAVON COLLECTEUR DIFFUSEUR	1	1	1	1	1	1	1	1								
6	12165739	CONDUCTO JABONES SIFÓN	TRAP SOAP PIPE	SIPHON TUYAU DE SAVON	1	1	1	1	1	1	1	1								
7	12009933	ABRAZADERA SINFIN DIN3017 W2 50-70L	DIN3017 W2 50-70L CLAMP	DIN3017 W2 50-70L PINCE	1	1	1	1	1	1	1	1								
8	12134999	CAJETÍN JABONERA TP WF-A-08/10	TP WF-A-08/10 SOAP-DISH BOX	TP WF-A-08/10 PORTE-SAVON BOÎTE	1	1	1	1	1	1	1	1								
9	12134948	FRENTE JABONERA TP WF-A-08/10	TP WF-A-08/10 SOAP-DISH FRONT	TP WF-A-08/10 PORTE-SAVON FRONT	1	1	1	1	1	1	1	1								
10	12134994	CAJON SOLIDOS JABONERA TP WF-A-8/10	TP WF-A-8/10 SOAP-DISH SOLIDS DRAWER	TP WF-A-8/10 PORTE-SAVON SOLIDESTIROI	1	1	1	1	1	1	1	1								
11	12134993	CAJON LÍQUIDOS JABONERA TP WF-A-8/10	TP WF-A-8/10 SOAP-DISH LIQUIDS DRAWER	TP WF-A-8/10 PORTE-SAVON FLUIDES TIRO	1	1	1	1	1	1	1	1								
12	12134955	SIFÓN JABONERA TP WF-A-08/10	TP WF-A-08/10 SOAP-DISH TRAP	TP WF-A-08/10 PORTE-SAVON SIPHON	2	2	2	2	2	2	2	2								
13	12009997	ABRAZADERA Fe-Zn 25-40mm DIN3017	Fe-Zn 25-40mm DIN3017 CLAMP	Fe-Zn 25-40mm DIN3017 PINCE	1	1	1	1	1	1	1	1								
14	12134427	CONDUCTO VAHOS TP WF-A-8/10	TP WF-A-8/10 FOG PIPE	TP WF-A-8/10 TUYAU DE BUÈE	1	1	1	1	1	1	1	1								

CUADRO ELÉCTRICO / ELECTRIC BOARD / PANNEAU ÉLECTRIQUE
(páginas 11-12 / pages 11-12)

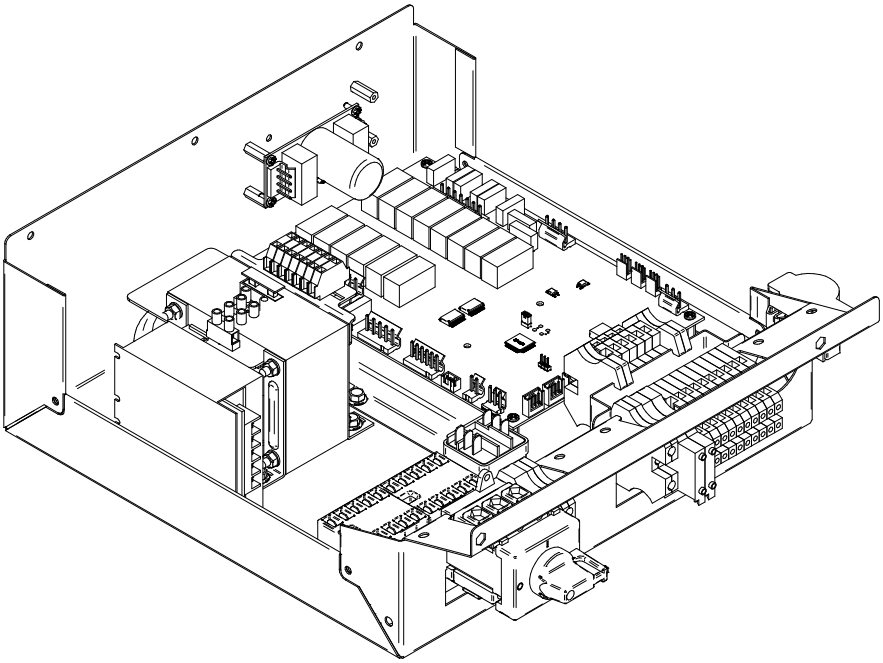

Despiece técnico LAP_08-10 TP / Spare Parts LAP_08-10 TP

FAGOR

FAGOR INDUSTRIAL

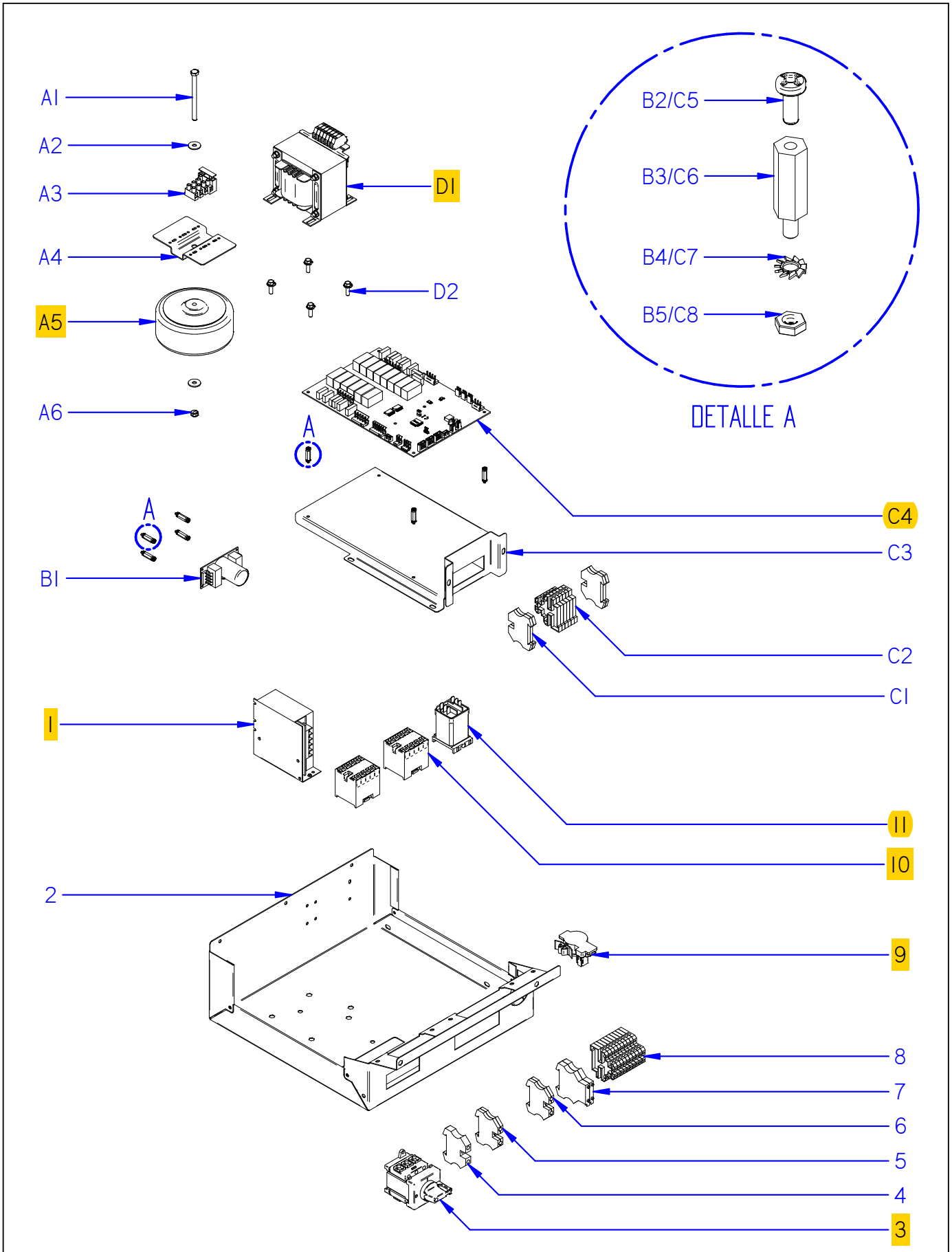

ITEM MARCADO EN COLOR = REPUESTO RECOMENDADO
COLOURED ITEM = RECOMMENDED SPARE PART

Fecha	Firma	LAP_08-10 TP	Página	FAGOR
01-05-2018	B. Alcantara	CUADRO ELÉCTRICO / ELECTRIC BOARD / PANNEAU ÉLECTRIQUE	11	FAGOR INDUSTRIAL

APARATO / APPLIANCE **LAVADORA / WASHER MACHINE / LAVEUSE**

ZONA / ZONE / AIRE **CUADRO ELÉCTRICO / ELECTRIC BOARD / PANNEAU ÉLECTRIQUE**

ITEM	CODIGO REFERENCE	DENOMINACIÓN	DENOMINATION	DÉNOMINATION	LAP-08 TP E V	LAP-08 TP E P	LAP-08 TP HW V	LAP-08 TP HW P	LAP-10 TP E V	LAP-10 TP E P	LAP-10 TP HW V	LAP-10 TP HW P					RECOMENDADOS RECOMMENDED	ELIMINADO ELIMINATED	INTRODUCIDO INTRODUCED	NOTAS / NOTES
1	12116823	TRANSFORMADOR 1N 50W 240V/12V UL	1N 50W 240V/12V UL TRANSFORMER	1N 50W 240V/12V UL TRANSFORMATEUR	1	1	1	1	1	1	1	1					X			
2	12133325	CUADRO ELÉCTRICO TP WF-A-08/10	TP WF-A-08/10 ELECTRIC BOARD	TP WF-A-08/10 PANNEAU ÉLECTRIQUE	1	1	1	1	1	1	1	1								
3	12024858	INTERRUPTOR 32A 4vía 2pos Secci UL	32A 4way 2pos Secci UL SWITCH	32A 4way 2pos Secci UL INTERRUPTEUR	1	1	1	1	1	1	1	1					X			
4	12025224	Borna Neutro Azul 57A 10mm2 1vía UL	57A 10mm2 1way UL BLUE TERMINAL	57A 10mm2 1way UL BLEU BORNE	1	1	1	1	1	1	1	1								
5	12024743	BORNE TIER 10 WPE	BORNE TIER 10 WPE	BORNE TIER 10 WPE	1	1	1	1	1	1	1	1								
6	12024199	TOPE FINAL BORNA 10mm2 UL	10mm2 UL LASFINALT TERMINAL LIMIT	10mm2 UL BORNE FINAL BUTÉE	1	1	1	1	1	1	1	1								
7	12025158	BORNA PORTAFUSIBLE 10A 6mm2 1vía UL	10A 6mm2 1way UL TERMINAL	10A 6mm2 1way UL BORNE	2	2	2	2	2	2	2	2								
8	12025180	REGLETA 2pisos 24A 2.50mm2 UL	24A 2.50mm2 UL 2high POWER STRIP	24A 2.50mm2 UL 2étages RALLONGE	10	10	10	10	10	10	10	10								
9	12128262	SENSOR DE PRESION 50mbar	50mbar PRESSURE SENSOR	50mbar PRESSION CAPTEUR	1	1	1	1	1	1	1	1					X			
10	12111795	CONTACTOR 230V AC 50/60Hz 20A 4vía UL	230V AC 50/60Hz 20A 4way UL CONTACTOR	230V AC 50/60Hz 20A 4way UL CONTACTOR	2	2	2	2	2	2	2	2					X			
11	12023706	RELÉ 230V AC 50/60Hz 16A 2vía	230V AC 50/60Hz 16A 2way RELAY	230V AC 50/60Hz 16A 2way RELAIS	1	1	1	1	1	1	1	1					X			
A1	12009989	TORNILLO HEX. INOX M6x80mm DIN933	M6x80mm DIN933 STAIN. HEX. SCREW	M6x80mm DIN933 INOXYDABLE HEX. VIS	1	1	1	1	1	1	1	1								A = 110V transformador / transformer / transformateur
A2	12059587	ARANDELA ZINC M6 DIN9021	M6 DIN9021 ZINC RETAINER	M6 DIN9021 ZINC RONDELLE	2	2	2	2	2	2	2	2								A = 110V transformador / transformer / transformateur
A3	12040921	BORNA PORTAFUSIBLE 13A 4mm2 4vía UL	13A 4mm2 4way UL TERMINAL	13A 4mm2 4way UL BORNE	1	1	1	1	1	1	1	1								A = 110V transformador / transformer / transformateur
A4	12091083	CHAPA AMARRE TRANSFORMADOR	TRANSFORMER PLATE CLAMPING	TRNASFORMATEUR PLAQUE DE ÉQUERRE	1	1	1	1	1	1	1	1								A = 110V transformador / transformer / transformateur
A5	12049256	TRANSFORMADOR 1N 200W 120V/230V UL	1N 200W 120V/230V UL TRANSFORMER	1N 200W 120V/230V UL TRANSFORMATEUR	1	1	1	1	1	1	1	1					X			A = 110V transformador / transformer / transformateur
A6	12010269	TUERCA AUTOBLOC. Fe-Zn M6 DIN985	Fe-Zn M6 DIN985 SELF-LOCKING NUT	Fe-Zn M6 DIN985 ÉCROU AUTOBLOQUANT	1	1	1	1	1	1	1	1								A = 110V transformador / transformer / transformateur
B1	12151431	Control Tarjeta 230V AC 50/60Hz 1rel CIR	230V AC 50/60Hz 1rel CIR CARD CONTROL	230V AC 50/60Hz 1rel CIR PLAQUE CONTROL	1	1	1	1	1	1	1	1								B = dis. desbloqueo / unlock dev. / appareil déblocage
B2	12024424	TORNILLO AMARRE M3	M3 CLAMPING SCREW	M3 VIS DE ÉQUERRE	4	4	4	4	4	4	4	4								B = dis. desbloqueo / unlock dev. / appareil déblocage
B3	12025260	DISTANCIADOR M3	M3 SPACER	M3 SÉPARATEUR	4	4	4	4	4	4	4	4								B = dis. desbloqueo / unlock dev. / appareil déblocage
B4	12009953	ARANDELA DENT. INOX 3mm DIN6798	STAIN. 3mm DIN6798 TOOTHED RETAINER	INOXYDABLE 3mm DIN6798 RONDELLE DEN	4	4	4	4	4	4	4	4								B = dis. desbloqueo / unlock dev. / appareil déblocage
B5	12009869	TUERCA HEX. INOX M3 DIN934	M3 DIN934 STAIN. HEX. NUT	M3 DIN934 INOXYDABLE HEX. ÉCROU	4	4	4	4	4	4	4	4								B = dis. desbloqueo / unlock dev. / appareil déblocage
C1	12024199	TOPE FINAL BORNA 10mm2 UL	10mm2 UL LASFINALT TERMINAL LIMIT	10mm2 UL BORNE FINAL BUTÉE	2	2	2	2	2	2	2	2								C = aumento dosis / extra dosing / dose additionnel
C2	12025180	REGLETA 2pisos 24A 2.50mm2 UL	24A 2.50mm2 UL 2high POWER STRIP	24A 2.50mm2 UL 2étages RALLONGE	6	6	6	6	6	6	6	6								C = aumento dosis / extra dosing / dose additionnel
C3	12166259	SOPORTE PLACA	CARD SUPPORT	PLAQUE ÉQUERRE	1	1	1	1	1	1	1	1								C = aumento dosis / extra dosing / dose additionnel
C4	12120814	TARJETA AUXILIAR TP	AUXILIAR CARD TP	PLAQUE AUXILIAIRE TP	1	1	1	1	1	1	1	1					X			C = aumento dosis / extra dosing / dose additionnel
C5	12024424	TORNILLO AMARRE M3	M3 CLAMPING SCREW	M3 VIS DE ÉQUERRE	4	4	4	4	4	4	4	4								C = aumento dosis / extra dosing / dose additionnel
C6	12025260	DISTANCIADOR M3	M3 SPACER	M3 SÉPARATEUR	4	4	4	4	4	4	4	4								C = aumento dosis / extra dosing / dose additionnel
C7	12009953	ARANDELA DENT. INOX 3mm DIN6798	STAIN. 3mm DIN6798 TOOTHED RETAINER	INOXYDABLE 3mm DIN6798 RONDELLE DEN	4	4	4	4	4	4	4	4								C = aumento dosis / extra dosing / dose additionnel
C8	12009869	TUERCA HEX. INOX M3 DIN934	M3 DIN934 STAIN. HEX. NUT	M3 DIN934 INOXYDABLE HEX. ÉCROU	4	4	4	4	4	4	4	4								C = aumento dosis / extra dosing / dose additionnel
D1	12017293	TRANSFORMADOR 1N 200W 400V/230V UL	1N 200W 400V/230V UL TRANSFORMER	1N 200W 400V/230V UL TRANSFORMATEUR	1	1	1	1	1	1	1	1					X			D = 400V transformador / transformer / transformateur
D2	12111428	TOR.HEX.M5x16 DIN6921 + ARAND. GRAF.	M5x16 DIN6921 HEX. SCREW + RETAINER	M5x16 DIN6921 HEX. VIS + RONDELLE	4	4	4	4	4	4	4	4								D = 400V transformador / transformer / transformateur

BASE / BASE / BASE
(páginas 13-14 / pages 13-14)

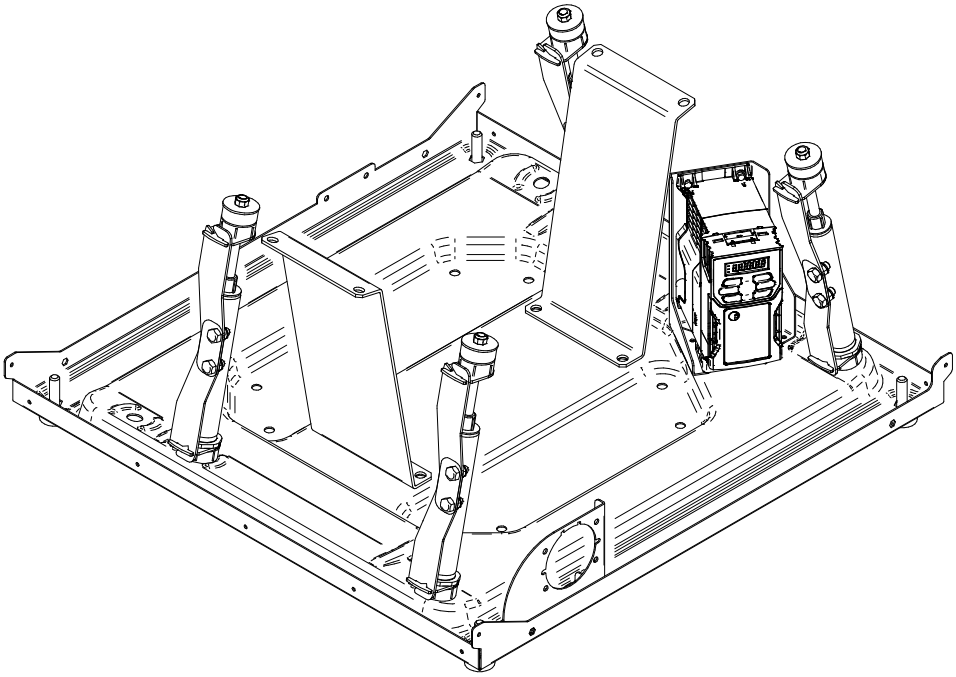

FAGOR

FAGOR INDUSTRIAL

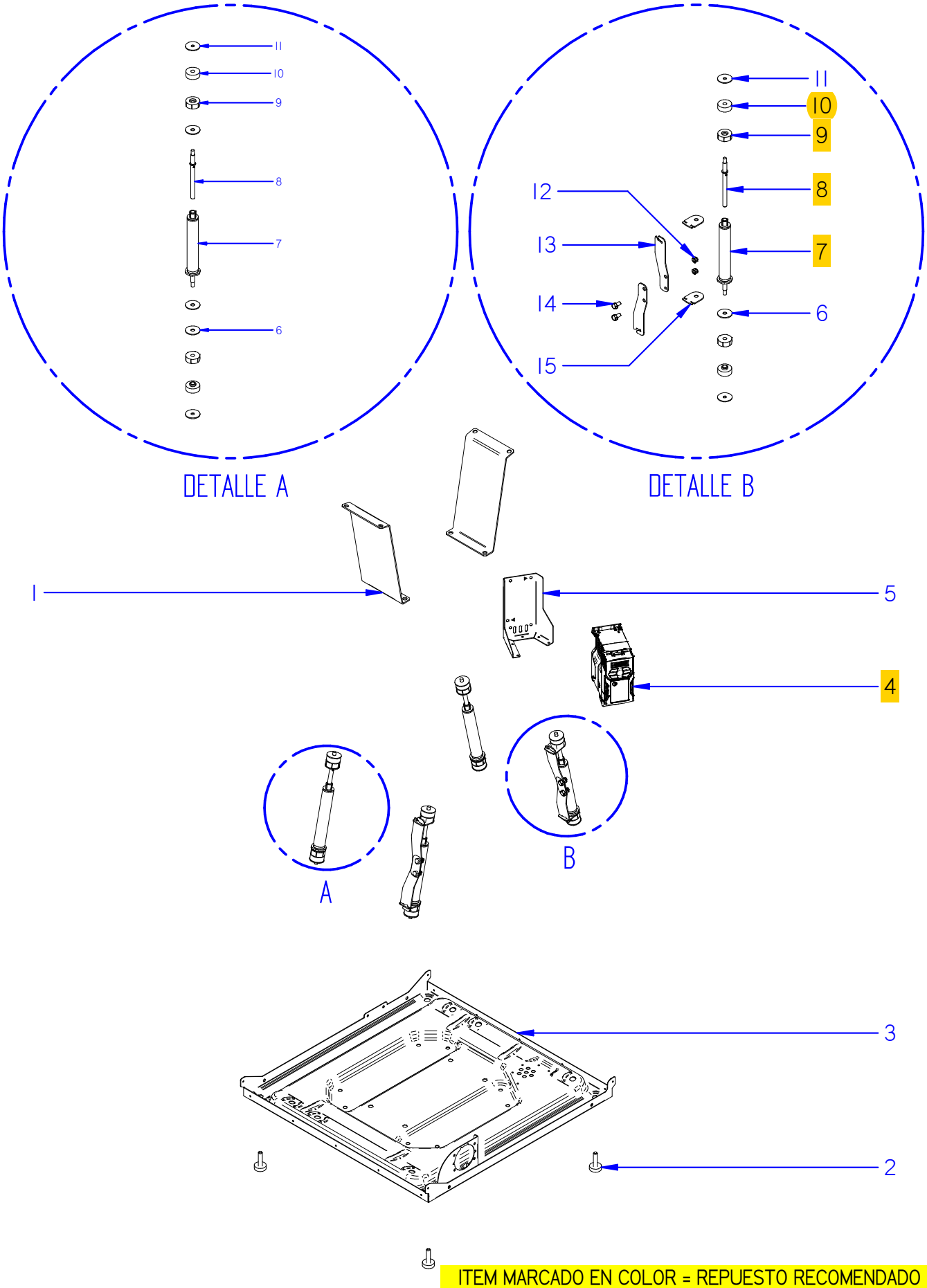

ITEM MARCADO EN COLOR = REPUESTO RECOMENDADO
COLOURED ITEM = RECOMMENDED SPARE PART

Fecha	Firma	LAP_08-10 TP	Página	FAGOR FAGOR INDUSTRIAL
01-05-2018	B. Alcantara	BASE / BASE / BASE	13	

APARATO / APPLIANCE	LAVADORA / WASHER MACHINE / LAVEUSE	ZONA / ZONE / AIRE	BASE / BASE / BASE

ITEM	CODIGO REFERENCE	DENOMINACIÓN	DENOMINATION	DÉNOMINATION	LAP-08 TP E V	LAP-08 TP E P	LAP-08 TP HW V	LAP-08 TP HW P	LAP-10 TP E V	LAP-10 TP E P	LAP-10 TP HW V	LAP-10 TP HW P					RECOMENDADOS RECOMMENDED	ELIMINADO ELIMINATED	INTRODUCIDO INTRODUCED	NOTAS / NOTES
1	12161232	ANCLAJE PINTADO TP WF-A-8/10	TP WF-A-8/10 PAINTED ANCHORING	TP WF-A-8/10 FIXATION PEINT	2	2	2	2	2	2	2	2								
2	12024163	PATA REGULABLE	ADJUSTABLE LEG	PIED RÉGLABLE	4	4	4	4	4	4	4	4								
3	12133529	BASE TP WF-A-8/10	TP WF-A-8/10 BASE	TP WF-A-8/10 BASE	1	1	1	1	1	1	1	1								
4	12172055	VARIADOR PROGRAMADO TP WF-A-08/10	TP WF-A-08/10 PROGRAMMED VARIATOR	TP WF-A-08/10 VARIETEUR PROGRAMMÉ	1	1	1	1	1	1	1	1					X			
5	12152243	SOPORTE VARIADOR	VARIATOR SUPPORT	VARIETEUR ÉQUERRE	1	1	1	1	1	1	1	1								
6	12152227	ARANDELA 05800015 SUSPA	05800015 SUSPA RETAINER	05800015 SUSPA RONDELLE	8	8	8	8	8	8	8	8								
7	12152215	AMORITIGUADOR	SPRING	AMORTISSEUR	4	4	4	4	4	4	4	4					X			
8	12159369	EJE AMORTIGUADOR	SPRING SHAFT	AXE DE AMORTISSEUR	4	4	4	4	4	4	4	4					X			
9	12152219	SILENTBLOCK 06100092 SUSPA	SILENTBLOCK 06100092 SUSPA	SILENTBLOCK 06100092 SUSPA	8	8	8	8	8	8	8	8					X			
10	12152223	SILENTBLOCK 06100083 SUSPA	SILENTBLOCK 06100083 SUSPA	SILENTBLOCK 06100083 SUSPA	8	8	8	8	8	8	8	8					X			
11	12152228	ARANDELA 05800014 SUSPA	05800014 SUSPA RETAINER	05800014 SUSPA RONDELLE	8	8	8	8	8	8	8	8								
12	12010250	TUERCA AUTOBLOC.. Fe-Zn M8 DIN985	Fe-Zn M8 DIN985 SELF-LOCKING NUT	Fe-Zn M8 DIN985 ÉCROU AUTOBLOQUANT	4	4	4	4	4	4	4	4								
13	12168914	BRAZO SUJECIÓN AMORTIGUADOR	HOOK CLAMPING ARM	AMORTISSEUR FIXATION BRAS	4	4	4	4	4	4	4	4								
14	12010128	TORNILLO HEX. INOX M8x16MM DIN933	M8x16MM DIN933 STAIN. HEX. SCREW	M8x16MM DIN933 INOXYDABLE HEX. VIS	4	4	4	4	4	4	4	4								
15	12168912	TOPE AMORTIGUADOR	HOOK BUFFER	AMORTISSEUR BUTÉE	4	4	4	4	4	4	4	4								

CUBA / TANK / CUVE
(páginas 15-16 / pages 15-16)

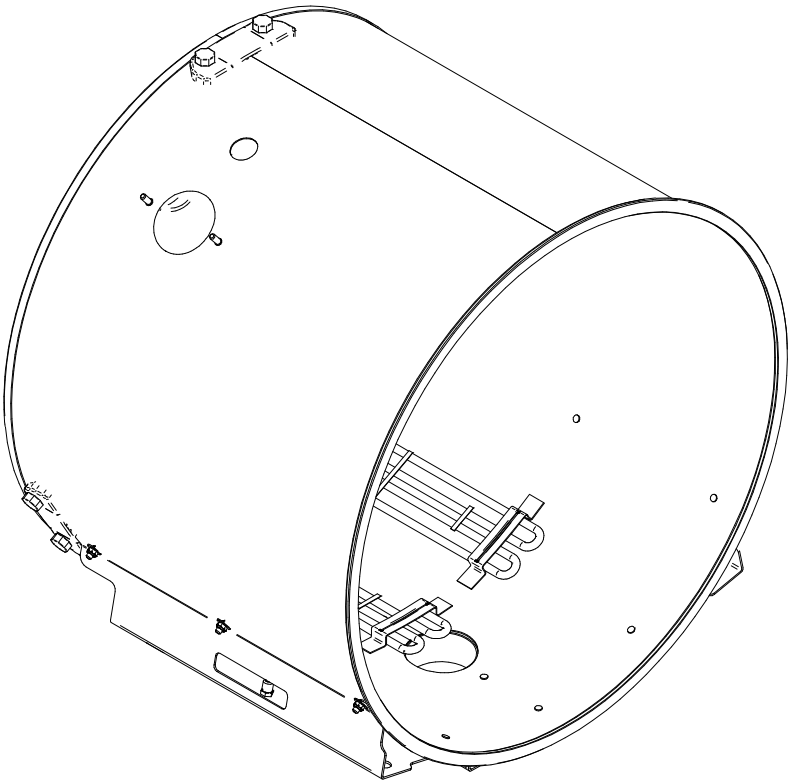

FAGOR

FAGOR INDUSTRIAL

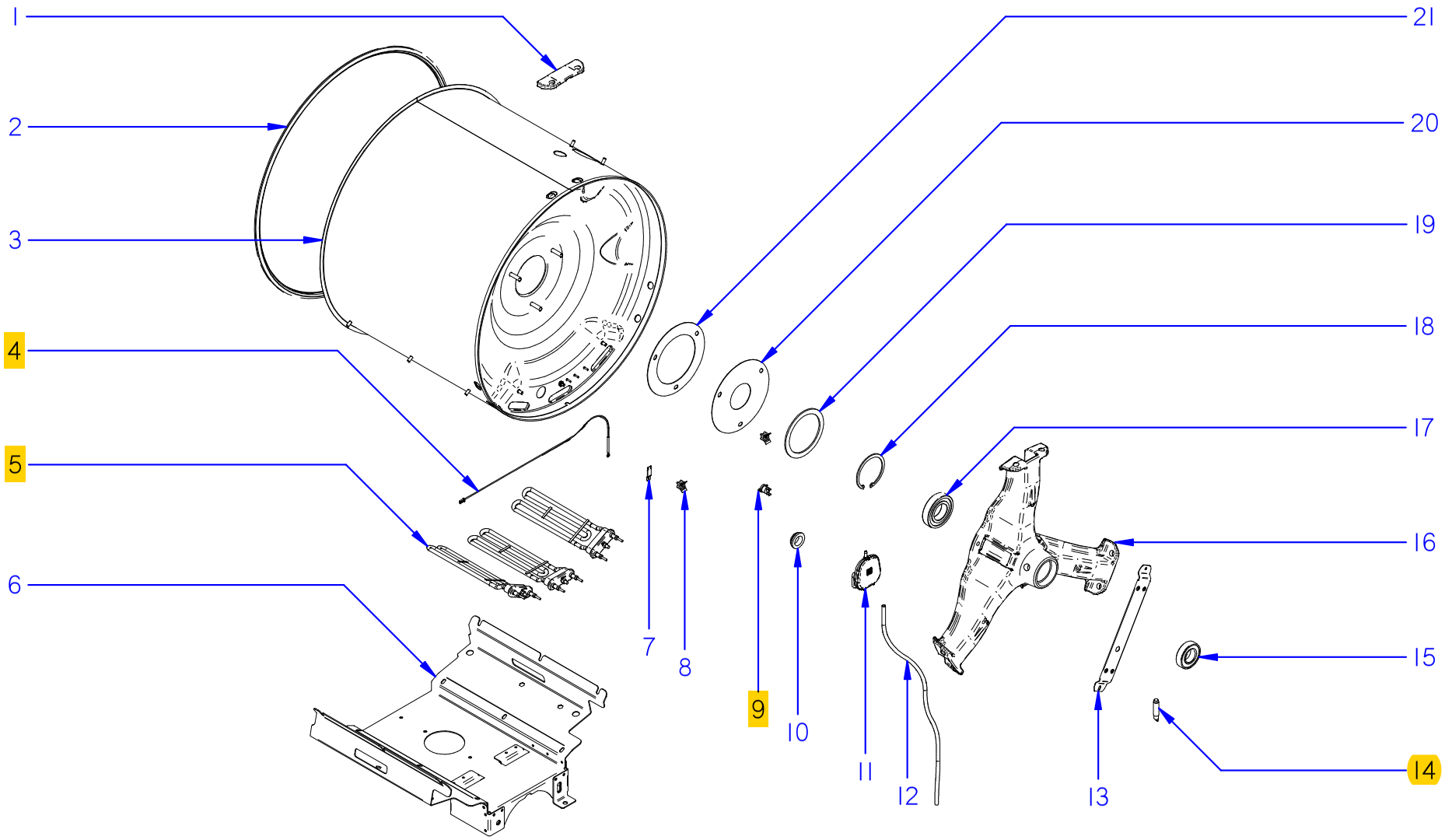

ITEM MARCADO EN COLOR = REPUESTO RECOMENDADO
COLOURED ITEM = RECOMMENDED SPARE PART

Fecha	Firma	LAP_08-10 TP	Página
01-05-2018	B. Alcantara	CUBA / TANK / CUVE	15

FAGOR
FAGOR INDUSTRIAL

APARATO / APPLIANCE	LAVADORA / WASHER MACHINE / LAVEUSE	ZONA / ZONE / AIRE	CUBA / TANK / CUVE

ITEM	CODIGO REFERENCE	DENOMINACIÓN	DENOMINATION	DÉNOMINATION	LAP-08 TP E V	LAP-08 TP E P	LAP-08 TP HW V	LAP-08 TP HW P	LAP-10 TP E V	LAP-10 TP E P	LAP-10 TP HW V	LAP-10 TP HW P					RECOMENDADOS RECOMMENDED	ELIMINADO ELIMINATED	INTRODUCIDO INTRODUCED	NOTAS / NOTES
1	12134085	REFUERZO SOP. RODAMIENTOS	BEARING SUPPORT REINFORCEMENT	RENFORT ROULEMENT ÉQUERRE	1	1	1	1	1	1	1	1								
2	12134514	JUNTA CUBA TP WF-A-08/10	TP WF-A-08/10 TANK SEAL	TP WF-A-08/10 CUVE JOINT	1	1	1	1	1	1	1	1								
3	12151349	CUBA COMPLETA TP WF-A-08	TP WF-A-08 COMPLETE TANK	TP WF-A-08 CUVE COMPLET	1	1	1	1	-	-	-	-								
3	12151332	CUBA COMPLETA TP WF-A-10	TP WF-A-10 COMPLETE TANK	TP WF-A-10 CUVE COMPLET	-	-	-	-	1	1	1	1								
4	12151355	Conj. SONDA 47KOhm NTC L=600mm	47KOhm NTC L=600mm PROBE ASSEM.	47KOhm NTC L=600mm SONDE ENSEM.	1	1	1	1	1	1	1	1					X			
5	12096226	RESISTENCIA 230V 2KW 264mm Doble UL	230V 2KW 264mm Double UL RESISTOR	230V 2KW 264mm Double UL RÉSISTANCE	3	3	-	-	3	3	-	-					X			
5	12024539	TAPON CIERRE COMPLETO	COMPLETE LOCK CAP	BOUCHON DE FERMETURE COMPLET	-	-	3	3	-	-	3	3								
6	12151545	SOPORTE CUBA TP WF-A-08	TP WF-A-08 TANK SUPPORT	TP WF-A-08 CUVE ÉQUERRE	1	1	1	1	-	-	-	-								
6	12153076	SOPORTE CUBA TP WF-A-10	TP WF-A-10 TANK SUPPORT	TP WF-A-10 CUVE ÉQUERRE	-	-	-	-	1	1	1	1								
7	12151636	AMARRE SONDA LAVADORA	WASHER PROBE CLAMP	LAVEUSE SONDE AMARRAGE	1	1	1	1	1	1	1	1								
8	12023583	BASE UNEX 1252	UNEX 1252 BASE	UNEX 1252 BASE	2	2	2	2	2	2	2	2								
9	12096597	TERM. SEG. 261B 110ºC FAST 90	261B 110ºC FAST 90 SAFETY THERMOSTAT	261B 110ºC FAST 90 THERMOSTAT DE SÉCU	1	1	1	1	1	1	1	1					X			
10	12134512	JUNTA CAMARA PRESOSTATO	PRESSURE SWITCH CHAMBER SEAL	MANOSTAT CHAMBRE JOINT	1	1	1	1	1	1	1	1								
11	12134660	CAMARA PRESOSTATO TP WF-A-08/10	TP WF-A-08/10 PRESSURE SWITCH CHAMBE	TP WF-A-08/10 MANOSTAT CHAMBRE	1	1	1	1	1	1	1	1								
12	11000066	TUBO GOMA NEGRO Ø8x4	Ø8x4 BLACK RUBBER PIPE	TUYAU DE GOMME NOIR Ø8x4	0.6	0.6	0.6	0.6	0.6	0.6	0.6	0.6								unidad en metros (m) / unit in metres (m)
13	12151572	SOPORTE MICRO POLEA	MICRO-PULLEY SUPPORT	MICRO-POULIE ÉQUERRE	1	1	1	1	1	1	1	1								
14	12114100	SENSOR MAGNÉTICO 12V DC UL	12V DC UL MAGNETIC SENSOR	12V DC UL CAPTEUR MAGNÉTIQUE	1	1	1	1	1	1	1	1					X			
15	12019525	RODAMIENTO 6206-2ZC3	6206-2ZC3 BEARING	6206-2ZC3 ROULEMENT	1	1	1	1	1	1	1	1								
16	12134213	SOP. RODAMIENTOS TP WF-A-08/10	TP WF-A-08/10 BEARING SUPPORT	TP WF-A-08/10 ROULEMENT ÉQUERRE	1	1	1	1	1	1	1	1								
17	12047104	RODAMIENTO 6208 2RS (40x80x18)	6208 2RS (40x80x18) BEARING	6208 2RS (40x80x18) ROULEMENT	1	1	1	1	1	1	1	1								
18	12102684	ANILLO SEGURIDAD Ø80 DIN472	Ø80 DIN472 SAFETY RING	Ø80 DIN472 ANNEAU DE SÉCURITÉ	1	1	1	1	1	1	1	1								
19	12139419	JUNTA ARO RETEN	RETAINER RING SEAL	RÉTENTION ANNEU JOINT	1	1	1	1	1	1	1	1								
20	12133358	ARO RETEN	RETAINER RING	RÉTENTION ANNEU	1	1	1	1	1	1	1	1								
21	12160023	ARO RETEN INTERIOR	INNER RETAINER RING	RÉTENTION ANNEU INTÉRIEUR	1	1	1	1	1	1	1	1								

FRENTE CUBA / TANK FRONT / FRONTALE CUVE
(páginas 17-18 / pages 17-18)

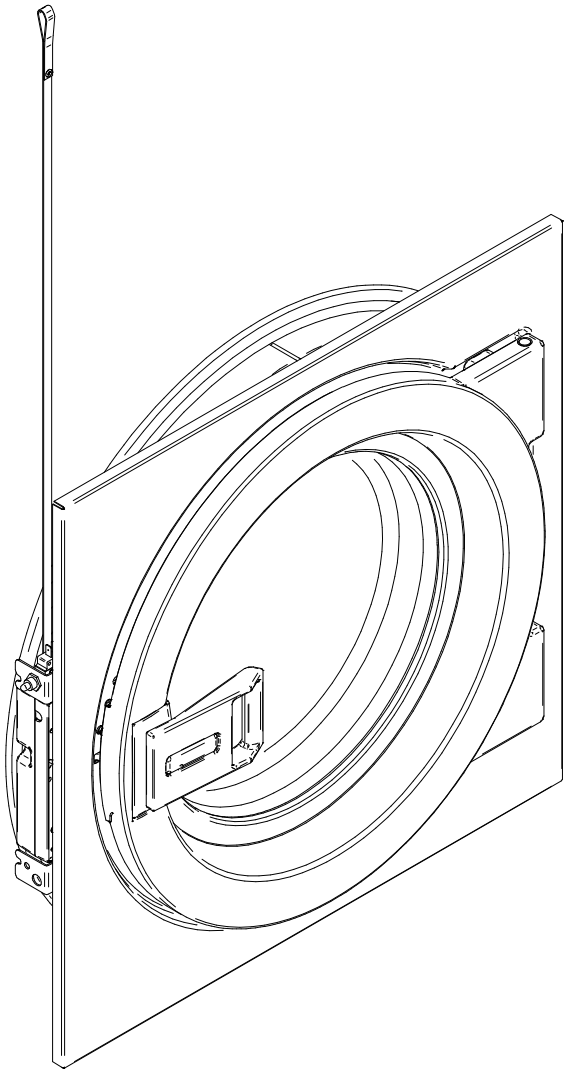

Despiece técnico LAP_08-10 TP / Spare Parts LAP_08-10 TP

FAGOR

FAGOR INDUSTRIAL

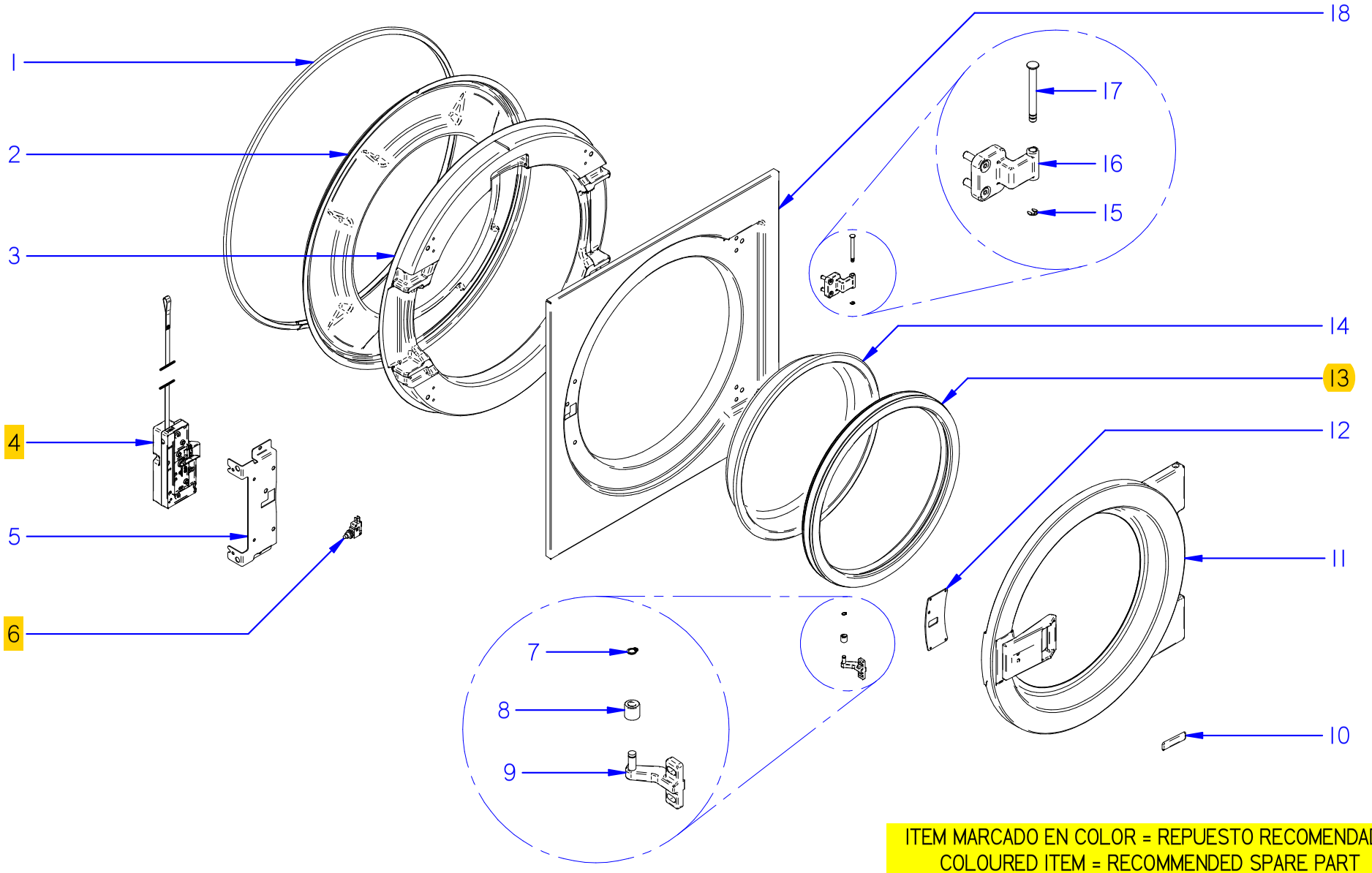

ITEM MARCADO EN COLOR = REPUESTO RECOMENDADO
COLOURED ITEM = RECOMMENDED SPARE PART

Fecha	Firma	LAP_08-10 TP	Página
01-05-2018	B. Alcantara	FRENTE CUBA / TANK FRONT / FRONTALE CUVE	17

FAGOR
FAGOR INDUSTRIAL

APARATO / APPLIANCE	LAVADORA / WASHER MACHINE / LAVEUSE	ZONA / ZONE / AIRE	FRENTE CUBA / TANK FRONT / FRONTALE CUVE

ITEM	CODIGO REFERENCE	DENOMINACIÓN	DENOMINATION	DÉNOMINATION	LAP-08 TP E V	LAP-08 TP E P	LAP-08 TP HW V	LAP-08 TP HW P	LAP-10 TP E V	LAP-10 TP E P	LAP-10 TP HW V	LAP-10 TP HW P					RECOMENDADOS RECOMMENDED	ELIMINADO ELIMINATED	INTRODUCIDO INTRODUCED	NOTAS / NOTES
1	12022642	JUNTA CIERRE CUBA	TANK LOCK SEAL	CUVE FERMETURE JOINT	1	1	1	1	1	1	1	1								
2	12134112	FRENTE CUBA TP WF-A-08/10	TP WF-A-08/10 TANK FRONT	TP WF-A-08/10 CUVE FRONT	1	1	1	1	1	1	1	1								
3	12134244	CONTRAPESO CUBA TP WF-A-08/10	TP WF-A-08/10 TANK COUNTERWEIGHT	TP WF-A-08/10 CUVE CONTREPOIDS	1	1	1	1	1	1	1	1								
4	12140743	CIERRE COMPLETO UL 205V	UL 205V COMPLETE LOCK	UL 205V FERMETURE COMPLET	1	1	1	1	1	1	1	1					X			
5	12134618	SOPORTE CIERRE PUERTA	DOOR LOCK SUPPORT	FERMETURE ÉQUERRE DE PORTE	1	1	1	1	1	1	1	1								
6	12040850	MICRORUPTOR 250V AC 16A VDE	250V AC 16A GR MICROSWITCH	250V AC 16A VERT MICROSWITCH	1	1	1	1	1	1	1	1					X			
7	12010155	ANILLO SEG. INOX A6 DIN471	STAIN. A6 DIN471 SAFETY RING	INOXYDABLE A6 DIN471 ANNEU DE SÉCURI	1	1	1	1	1	1	1	1								
8	12025215	CASQUILLO PUERTA	DOOR BUSHING	DOUILLE DE PORTE	1	1	1	1	1	1	1	1								
9	12023347	GANCHO REGULABLE CIERRE	LOCK ADJUSTABLE HOOK	RÉGLABLE FERMETURE CROCHET	1	1	1	1	1	1	1	1								
10	12170953	ADHESIVO POMO FAGOR	FAGOR HANDLE STICKER	FAGOR POIGNÉE ADHESIF	1	1	1	1	1	1	1	1								
11	12151887	PUERTA COMPLETA FAGOR	FAGOR COMPLETE DOOR	FAGOR PORTE COMPLET	1	1	1	1	1	1	1	1								
12	12122308	TAPA MANETA	HANDLE COVER	POIGNÉE CACHE	1	1	1	1	1	1	1	1								
13	12023284	JUNTA PUERTA	DOOR SEAL	PORTE JOINT	1	1	1	1	1	1	1	1					X			
13	12164674	JUNTA PUERTA (SILICONA)	SILICONE DOOR SEAL	PORTE JOINT (SILICONE)	1	1	1	1	1	1	1	1					X			
14	12024758	MIRILLA PUERTA	DOOR INSPECTION WINDOW	PORTE VERRE	1	1	1	1	1	1	1	1								
15	12010103	ARANDELA SEG. INOX 4mm DIN6799	STAIN. 4mm DIN6799 SAFETY RETAINER	INOXYDABLE 4mm DIN6799 RONDELLE DE S	2	2	2	2	2	2	2	2								
16	12123602	BISAGRA PUERTA	DOOR HINGE	CHARNIÈRE DE PORTE	2	2	2	2	2	2	2	2								
17	12025202	PASADOR PUERTA	DOOR BOLT	GOUPILLE DE PORTE	2	2	2	2	2	2	2	2								
18	12133776	FONDO PUERTA	DOOR BACKGROUND	FOND DE PORTE	1	1	1	1	1	1	1	1								

TAMBOR / DRUM / TAMBOUR
(páginas 19-20 / pages 19-20)

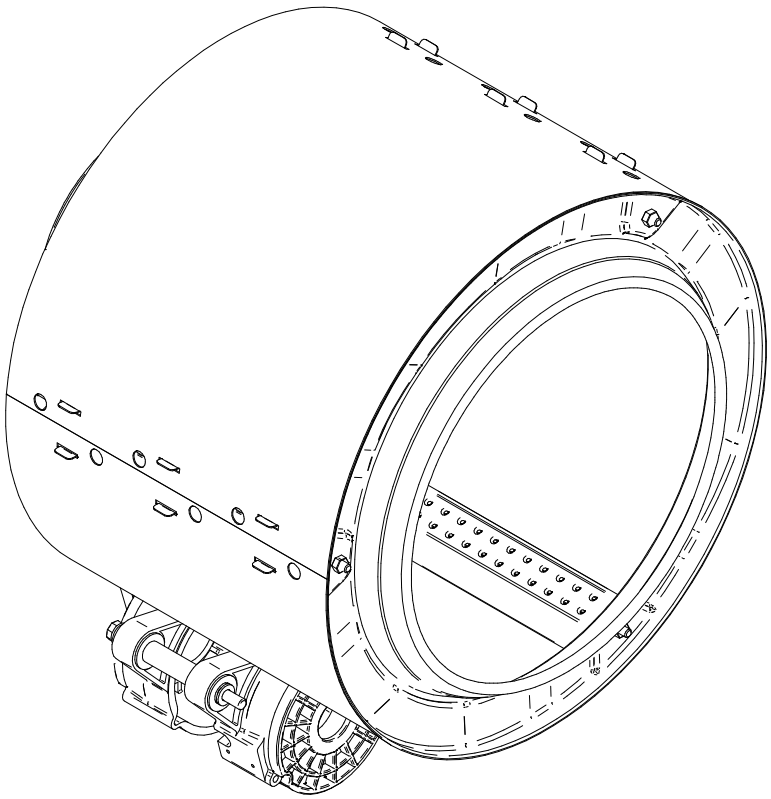

FAGOR

FAGOR INDUSTRIAL

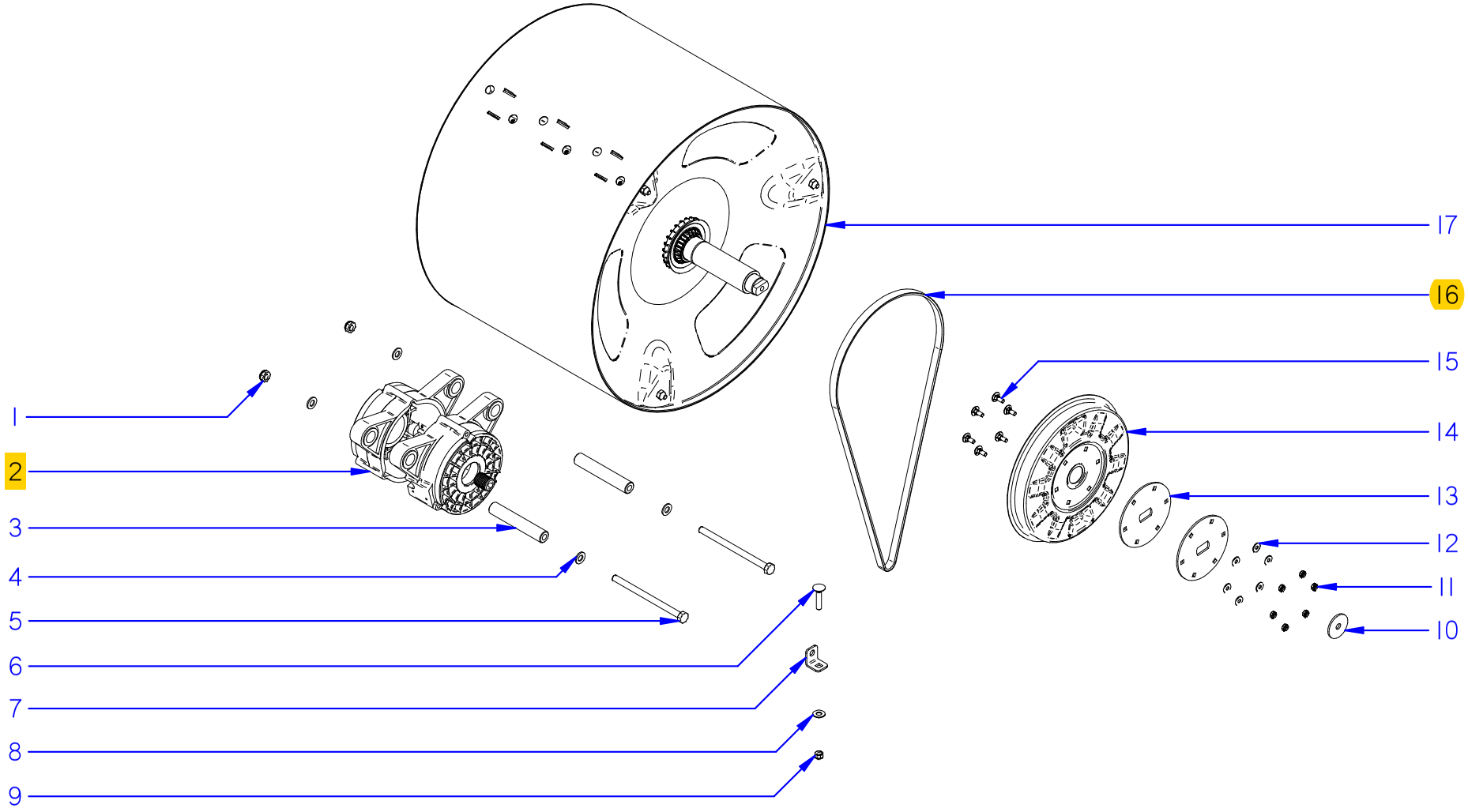

ITEM MARCADO EN COLOR = REPUESTO RECOMENDADO
COLOURED ITEM = RECOMMENDED SPARE PART

Fecha	Firma	LAP_08-10 TP	Página
01-05-2018	B. Alcantara	TAMBOR / DRUM / TAMBOUR	19

FAGOR
FAGOR INDUSTRIAL

APARATO / APPLIANCE	LAVADORA / WASHER MACHINE / LAVEUSE	ZONA / ZONE / AIRE	TAMBOR / DRUM / TAMBOUR

ITEM	CODIGO REFERENCE	DENOMINACIÓN	DENOMINATION	DÉNOMINATION	LAP-08 TP E V	LAP-08 TP E P	LAP-08 TP HW V	LAP-08 TP HW P	LAP-10 TP E V	LAP-10 TP E P	LAP-10 TP HW V	LAP-10 TP HW P					RECOMENDADOS RECOMMENDED	ELIMINADO ELIMINATED	INTRODUCIDO INTRODUCED	NOTAS / NOTES
1	12010182	TUERCA AUTOBLOC. Fe-Zn M10 DIN985	Fe-Zn M10 DIN985 SELF-LOCKING NUT	Fe-Zn M10 DIN985 ÉCROU AUTOBLOQUANT	2	2	2	2	2	2	2	2								
2	12023197	Motor 230V AC 3N 50/60Hz 750W	230V AC 3N 50/60Hz 750W MOTOR	230V AC 3N 50/60Hz 750W MOTEUR	1	1	1	1	1	1	1	1					X			
3	12023322	TUBO SOPORTE MOTOR	MOTOR SUPPORT PIPE	TUYAU ÉQUERRE DE MOTEUR	2	2	2	2	2	2	2	2								
4	12010235	ARANDELA PLANA INOX 10mm DIN125	STAIN. 10mm DIN125 FLAT RETAINER	INOXYDABLE 10mm DIN125 RONDELLE PLAN	4	4	4	4	4	4	4	4								
5	12009921	TORNILLO HEX.. Fe-Zn M10x159 DIN931	Fe-Zn M10x159 DIN931 HEX. SCREW	Fe-Zn M10x159 DIN931 HEX. VIS	2	2	2	2	2	2	2	2								
6	12010045	TORNILLO ZINC M8x35 DIN603	M8x35 DIN603 ZINC SCREW	M8x35 DIN603 ZINC VIS	1	1	1	1	1	1	1	1								
7	12151688	TENSOR MOTOR	MOTOR TENSOR	TENDEUR DE MOTEUR	1	1	1	1	1	1	1	1								
8	12010110	ARANDELA PLANA INOX 8.4mm DIN125	STAIN. 8.4mm DIN125 FLAT RETAINER	INOXYDABLE 8.4mm DIN125 RONDELLE PLA	1	1	1	1	1	1	1	1								
9	12010250	TUERCA AUTOBLOC.. Fe-Zn M8 DIN985	Fe-Zn M8 DIN985 SELF-LOCKING NUT	Fe-Zn M8 DIN985 ÉCROU AUTOBLOQUANT	1	1	1	1	1	1	1	1								
10	12049379	ARANDELA POLEA	PULLEY RETAINER	RONDELLE DE POULIE	1	1	1	1	1	1	1	1								
11	12010269	TUERCA AUTOBLOC. Fe-Zn M6 DIN985	Fe-Zn M6 DIN985 SELF-LOCKING NUT	Fe-Zn M6 DIN985 ÉCROU AUTOBLOQUANT	6	6	6	6	6	6	6	6								
12	12010267	ARANDELA ESPECIAL INOX. 6mm	STAIIN. 6mm SPECIAL RETAINER	INOXYDABLE 6mm RONDELLE SPÉCIAL	6	6	6	6	6	6	6	6								
13	12133959	REFUERZO POLEA	PULLEY REINFORCEMENT	POULIE RENFORCEMENT	2	2	2	2	2	2	2	2								
14	12133939	POLEA	PULLEY	POULIE	1	1	1	1	1	1	1	1								
15	12151677	TORNILLO ZINC M6x16 DIN603	M6x16 DIN603 ZINC SCREW	M6x16 DIN603 ZINC VIS	6	6	6	6	6	6	6	6								
16	12151682	CORREA POLEA	PULLEY STRAP	COURROIE DE POULIE	1	1	1	1	1	1	1	1					X			
17	12151466	CONJ. TAMBOR TP WF-A-08	TP WF-A-08 DRUM ASSEMBLY	TP WF-A-08 TAMBOUR ENSEMBLE	1	1	1	1	-	-	-	-								
17	12151490	CONJ. TAMBOR TP WF-A-10	TP WF-A-10 DRUM ASSEMBLY	TP WF-A-10 TAMBOUR ENSEMBLE	-	-	-	-	1	1	1	1								

DESAGÜE (VÁLVULA) / DRAINAGE (VALVE) / DRAINAGE (VANNE)
(páginas 21-22 / pages 21-22)

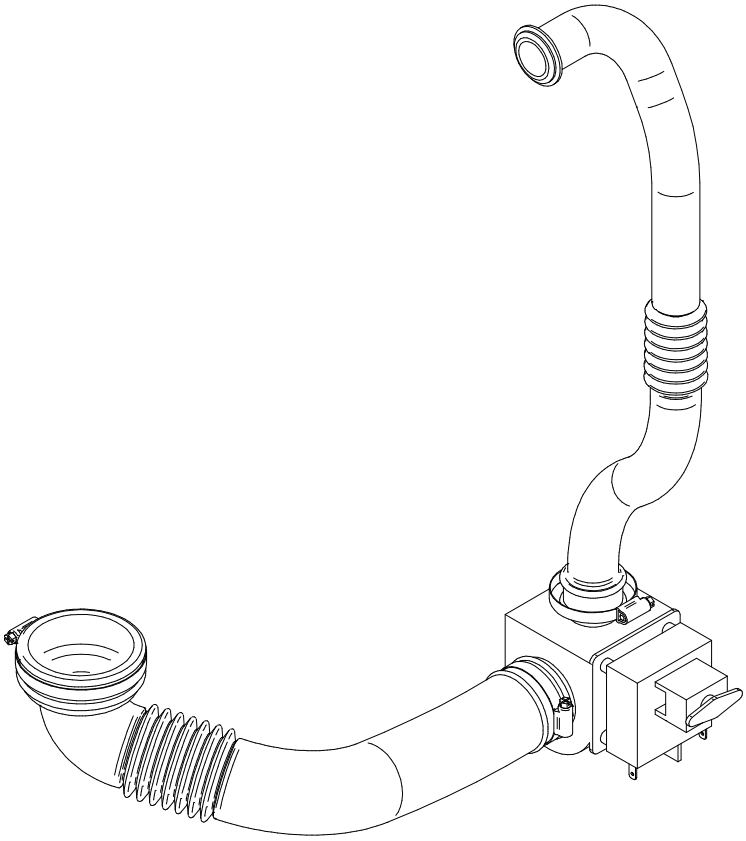

FAGOR

FAGOR INDUSTRIAL

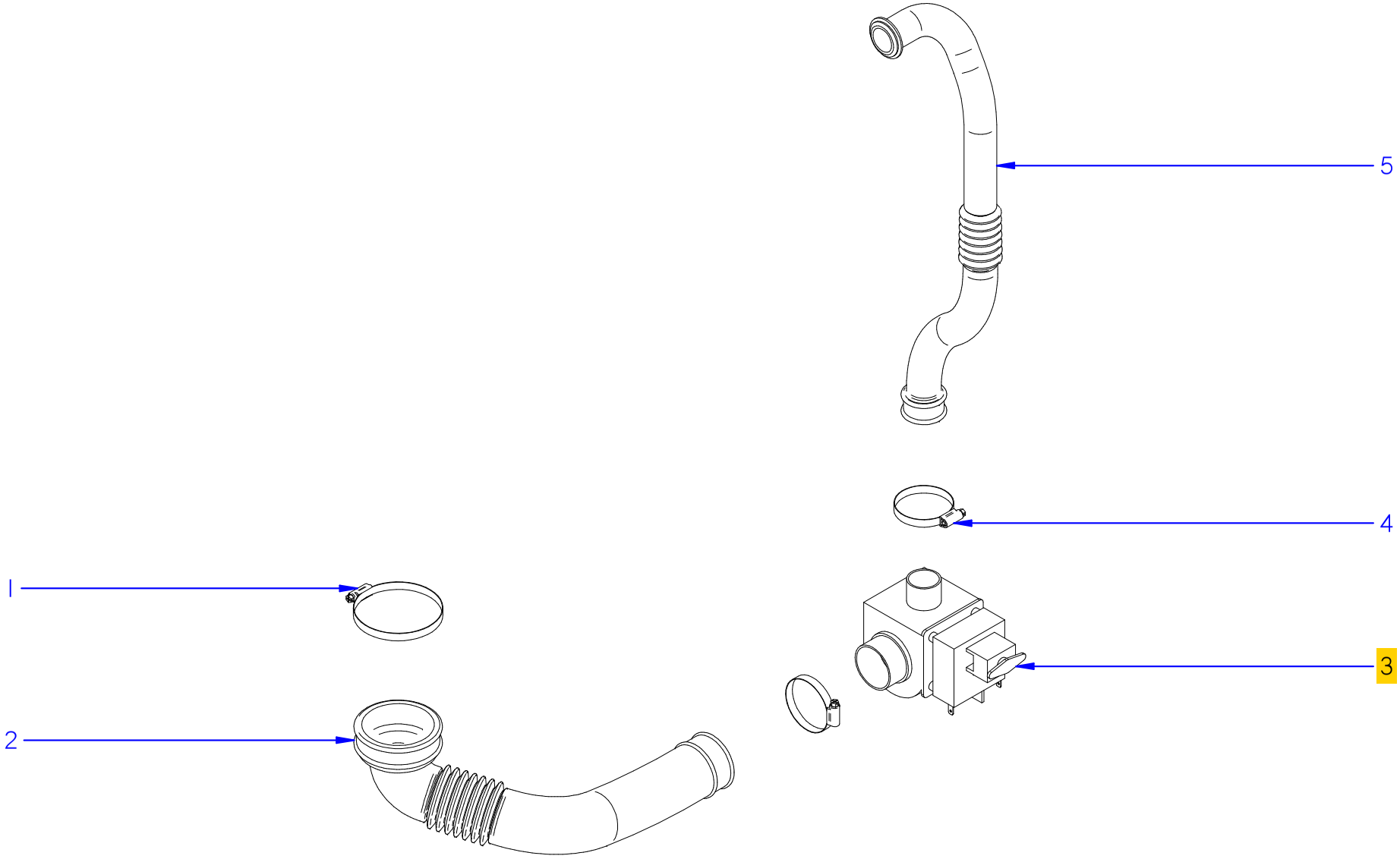

ITEM MARCADO EN COLOR = REPUESTO RECOMENDADO
COLOURED ITEM = RECOMMENDED SPARE PART

Fecha	Firma	LAP_08-10 TP	Página
01-05-2018	B. Alcantara	DESAGÜE (VÁLVULA) / DRAINAGE (VALVE) / DRAINAGE (VANNE)	21

FAGOR
FAGOR INDUSTRIAL

APARATO / APPLIANCE **LAVADORA / WASHER MACHINE / LAVEUSE**

ZONA / ZONE / AIRE **DESAGÜE (VÁLVULA) / DRAINAGE (VALVE) / DRAINAGE (VANNE)**

ITEM	CODIGO REFERENCE	DENOMINACIÓN	DENOMINATION	DÉNOMINATION	LAP-08 TP E V	LAP-08 TP E P	LAP-08 TP HW V	LAP-08 TP HW P	LAP-10 TP E V	LAP-10 TP E P	LAP-10 TP HW V	LAP-10 TP HW P					RECOMENDADOS RECOMMENDED	ELIMINADO ELIMINATED	INTRODUCIDO INTRODUCED	NOTAS / NOTES
1	12009914	ABRAZADERA SINFIN DIN3017 W2 70-90L	DIN3017 W2 70-90L CLAMP	DIN3017 W2 70-90L PINCE	1	-	1	-	1	-	1	-								
2	12134473	CONDUCTO DESAGÜE VALVULA	VALVE DRAINAGE PIPE	VANNE TUYAU DE DRAINAGE	1	-	1	-	1	-	1	-								
3	12024781	ELECTROVÁLVULA 230V AC 50/60Hz 1vía Ag	ELECTROVALVE 230V AC 50/60Hz 1way Wate	ELECTROVANNE 230V AC 50/60Hz 1way Eau	1	-	1	-	1	-	1	-					X			
4	12009962	ABRAZADERA Fe-Zn 40-60mm DIN3017	Fe-Zn 40-60mm DIN3017 CLAMP	Fe-Zn 40-60mm DIN3017 PINCE	2	-	2	-	2	-	2	-								
5	12134439	CONDUCTO REBOSADERO	OVERFLOW PIPE	TUYAU DE DÉVERSOIR	1	-	1	-	1	-	1	-								

FAGOR
FAGOR INDUSTRIAL

DESAGÜE (BOMBA) / DRAINAGE (PUMP) / DRAINAGE (POMPE)
(páginas 23-24 / pages 23-24)

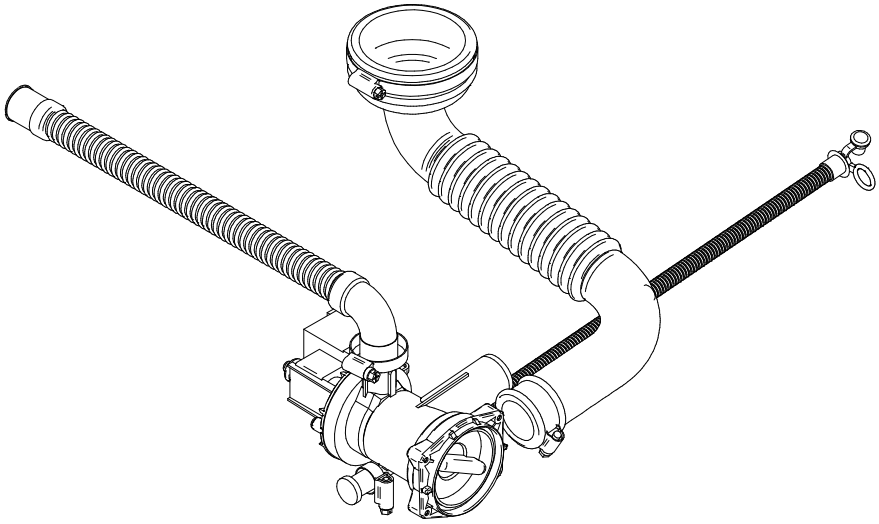

FAGOR

FAGOR INDUSTRIAL

Despiece técnico LAP_08-10 TP / Spare Parts LAP_08-10 TP

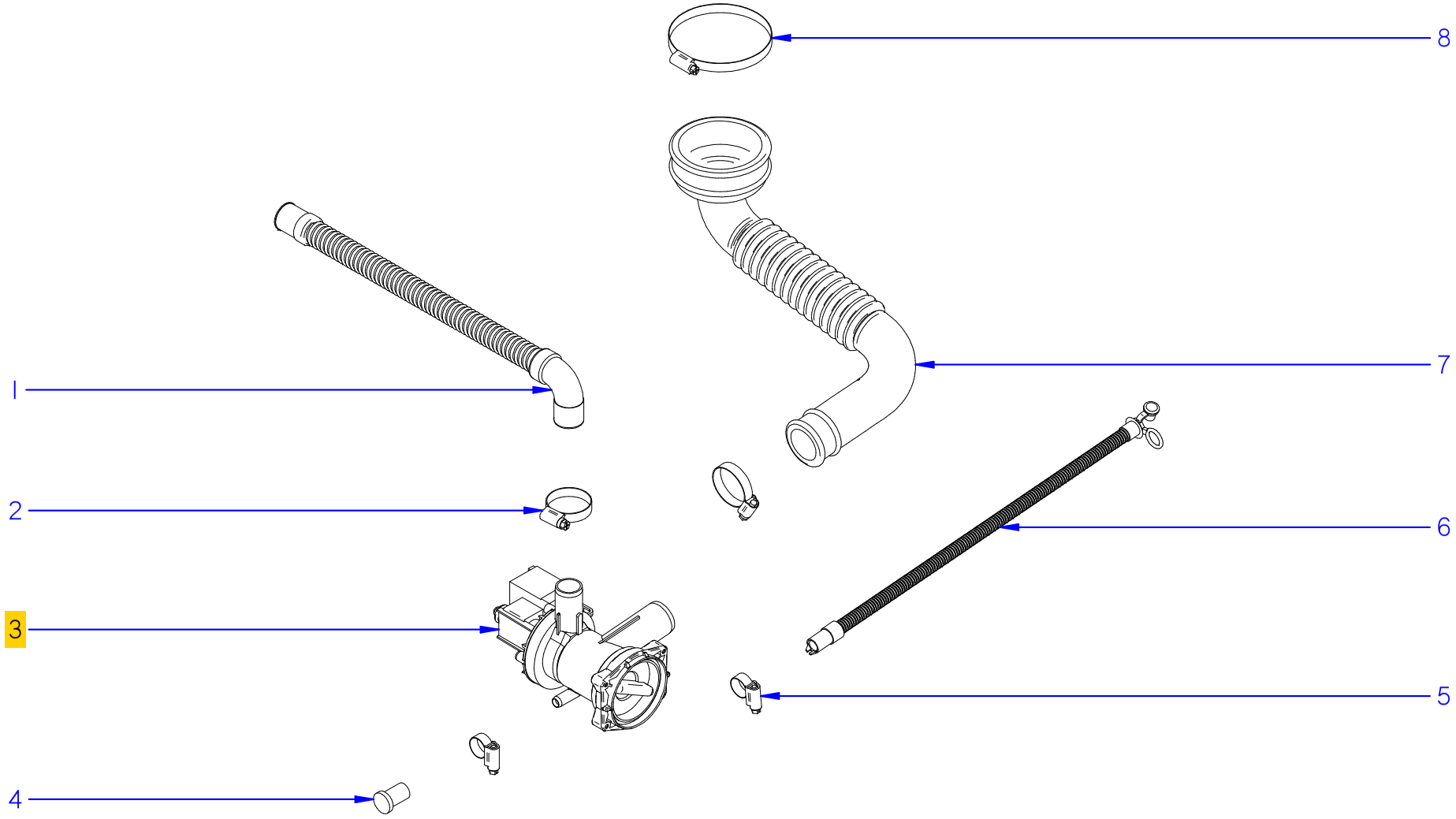

ITEM MARCADO EN COLOR = REPUESTO RECOMENDADO
COLOURED ITEM = RECOMMENDED SPARE PART

Fecha	Firma	LAP_08-10 TP	Página
01-05-2018	B. Alcantara	DESAGÜE (BOMBA) / DRAINAGE (PUMP) / DRAINAGE (POMPE)	23

FAGOR
FAGOR INDUSTRIAL

APARATO / APPLIANCE **LAVADORA / WASHER MACHINE / LAVEUSE**

ZONA / ZONE / AIRE **DESAGÜE (BOMBA) / DRAINAGE (PUMP) / DRAINAGE (POMPE)**

ITEM	CODIGO REFERENCE	DENOMINACIÓN	DENOMINATION	DÉNOMINATION	LAP-08 TP E V	LAP-08 TP E P	LAP-08 TP HW V	LAP-08 TP HW P	LAP-10 TP E V	LAP-10 TP E P	LAP-10 TP HW V	LAP-10 TP HW P					RECOMENDADOS RECOMMENDED	ELIMINADO ELIMINATED	INTRODUCIDO INTRODUCED	NOTAS / NOTES
1	12023666	MANGUERA DESAGÜE	DRAINAGE HOSE	TUYAU DE DRAINAGE	-	1	-	1	-	1	-	1								
2	12009997	ABRAZADERA Fe-Zn 25-40mm DIN3017	Fe-Zn 25-40mm DIN3017 CLAMP	Fe-Zn 25-40mm DIN3017 PINCE	-	2	-	2	-	2	-	2								
3	12163332	BOMBA DESAGÜE 50-60Hz	50-60Hz DRAINAGE PUMP	50-60Hz POMPE DE DRAINAGE	-	1	-	1	-	1	-	1					X			
4	12187285	TAPON EPDM 461872 6.5x9.7x23.1	461872 6.5x9.7x23.1 EPDM CAP	461872 6.5x9.7x23.1 EPDM BOUCHON	-	1	-	1	-	1	-	1								
5	12010036	ABRAZADERA Fe-Zn 12-22mm DIN3017	Fe-Zn 12-22mm DIN3017 CLAMP	Fe-Zn 12-22mm DIN3017 PINCE	-	2	-	2	-	2	-	2								
6	12166756	CONDUCTO VACIADO BOMBA L=400mm	L=400mm SUCTION PIPE	L=400mm TUYAU DE VIDANGE	-	1	-	1	-	1	-	1								
7	12165038	CONDUCTO DESAGÜE BOMBA	PUMP DRAINAGE PIPE	POMPE TUYAU DE DRAINAGE	-	1	-	1	-	1	-	1								
8	12009914	ABRAZADERA SINFIN DIN3017 W2 70-90L	DIN3017 W2 70-90L CLAMP	DIN3017 W2 70-90L PINCE	-	1	-	1	-	1	-	1								

VARIOS / MISCELLANEOUS / DIVERSES
(página 25 / page 25)

FAGOR
FAGOR INDUSTRIAL

APARATO / APPLIANCE	LAVADORA / WASHER MACHINE / LAVEUSE	ZONA / ZONE / AIRE	VARIOS / MISCELLANEOUS / DIVERSES

ITEM	CODIGO REFERENCE	DENOMINACIÓN	DENOMINATION	DÉNOMINATION	LAP-08 TP E V	LAP-08 TP E P	LAP-08 TP HW V	LAP-08 TP HW P	LAP-10 TP E V	LAP-10 TP E P	LAP-10 TP HW V	LAP-10 TP HW P					RECOMENDADOS RECOMMENDED	ELIMINADO ELIMINATED	INTRODUCIDO INTRODUCED	NOTAS / NOTES
	12188362	MANUAL INSTALACION	INSTALLATION MANUAL	MANUEL D'INSTALLATION	1	1	1	1	1	1	1	1								
	12212859	MANUAL DE INSTRUCCIONES	INSTRUCTION MANUAL	MANUEL D'INSTRUCTIONS	1	1	1	1	1	1	1	1								
	12154327	CABLEADO MOTOR	MOTOR WIRING	CÂBLAGE MOTEUR	1	1	1	1	1	1	1	1								
	12152044	INSTALACIÓN ELÉCTRICA	ELECTRIC INSTALLATION	CÂBLES ÉLECTRIQUES	1	1	1	1	1	1	1	1								
	12152341	CABLEADO CALENTAMIENTO	HEATING WIRING	CÂBLAGE RÉCHAUFFEMENT	1	1	-	-	1	1	-	-								
	12046624	CABLEADO MONEDERO	COIN SLOT WIRING	CÂBLAGE PORTE-MONNAIE	1	1	1	1	1	1	1	1								versión monedero / coin slot version

REPUESTOS RECOMENDADOS / RECOMMENDED SPARE PARTS /
PIÈCES DE RECHANGE RECOMMANDÈES
(página 26 / page 26)

APARATO / APPLIANCE | **LAVADORA / WASHER MACHINE / LAVEUSE** | **ZONA / ZONE / AIRE** | **REPUESTOS RECOMENDADOS / RECOMMENDED SPARE PARTS / PIÈCES DE RECHANGE RECOMMANDÈES**

ITEM	CODIGO REFERENCE	DENOMINACIÓN	DENOMINATION	DÉNOMINATION	LAP-08 TP E V	LAP-08 TP E P	LAP-08 TP HW V	LAP-08 TP HW P	LAP-10 TP E V	LAP-10 TP E P	LAP-10 TP HW V	LAP-10 TP HW P						ELIMINADO ELIMINATED	INTRODUCIDO INTRODUCED	ZONA / ZONE
1	12133373	Cable USB Macho-Hembra a 90º 600mm	USB CABLE male-to-female 90º 600mm	USB CÂBLAGE 90º 600mm	1	1	1	1	1	1	1	1								portamandos / control holder / tableau de commande
1	12116871	Cable USB Macho-Hembra a 90º 600mm	USB CABLE male-to-female 90º 600mm	USB CÂBLAGE 90º 600mm	1	1	1	1	1	1	1	1								portamandos / control holder / tableau de commande
3	12131303	MÓDULO PROCESADOR	PROCESSOR MODULE	PROCESSEUR MODULE	1	1	1	1	1	1	1	1								portamandos / control holder / tableau de commande
4	12120815	TARJETA PRINCIPAL TP (LIGHT)	MAIN BOARD TP (LIGHT)	PLAQUE PRINCIPALE TP (LIGHT)	1	1	1	1	1	1	1	1								portamandos / control holder / tableau de commande
7	12165453	ADHESIVO FAGOR TP WF-A-08/10	TP WF-A-08/10 FAGOR STICKER	TP WF-A-08/10 FAGOR ADHÉSIF	1	1	1	1	1	1	1	1								portamandos / control holder / tableau de commande
9	12140986	ADHESIVO LATERAL TP WF-A-08/10	TP WF-A-08/10 SIDE STICKER	TP WF-A-08/10 LATÉRAL ADHESIF	1	1	1	1	1	1	1	1								portamandos / control holder / tableau de commande
9	12166752	ADHESIVO LATERAL CP TP WF-A-08/10	CP TP WF-A-08/10 SIDE STICKER	CP TP WF-A-08/10 LATÉRAL ADHESIF	1	1	1	1	1	1	1	1								portamandos / control holder / tableau de commande
5	12152081	ADHESIVO MONEDERO TP WF-A-08/10	COIN VALIDATOR STICKER TP WF-A-08/10	TP WF-A-08/10 PORTE-MONNAIE ADHÉSIF	1	1	1	1	1	1	1	1								monedero / coin slot / porte-monnaie
1	12023794	ELECTROVÁLVULA 230V AC 50/60Hz 2vía Ag	ELECTROVALVE 230V AC 50/60Hz 2way Wate	ELECTROVANNE 230V AC 50/60Hz 2way Eau	1	1	1	1	1	1	1	1								jabonera / soap-dish / porte-savon
2	12025161	ELECTROVÁLVULA 230V AC 50/60Hz 1vía Ag	ELECTROVALVE 230V AC 50/60Hz 1way Wate	ELECTROVANNE 230V AC 50/60Hz 1vía Eau	1	1	1	1	1	1	1	1								jabonera / soap-dish / porte-savon
1	12116823	TRANSFORMADOR 1N 50W 240V/12V UL	1N 50W 240V/12V UL TRANSFORMER	1N 50W 240V/12V UL TRANSFORMATEUR	1	1	1	1	1	1	1	1								cuadro eléctrico / electric board / panneau électrique
3	12024858	INTERRUPTOR 32A 4vía 2pos Secci UL	32A 4way 2pos Secci UL SWITCH	32A 4way 2pos Secci UL INTERRUPTEUR	1	1	1	1	1	1	1	1								cuadro eléctrico / electric board / panneau électrique
9	12128262	SENSOR DE PRESION 50mbar	50mbar PRESSURE SENSOR	50mbar PRESSION CAPTEUR	1	1	1	1	1	1	1	1								cuadro eléctrico / electric board / panneau électrique
10	12111795	CONTACTOR 230V AC 50/60Hz 20A 4vía UL	230V AC 50/60Hz 20A 4way UL CONTACTOR	230V AC 50/60Hz 20A 4way UL CONTACTOR	2	2	2	2	2	2	2	2								cuadro eléctrico / electric board / panneau électrique
11	12023706	RELÉ 230V AC 50/60Hz 16A 2vía	230V AC 50/60Hz 16A 2way RELAY	230V AC 50/60Hz 16A 2way RELAIS	1	1	1	1	1	1	1	1								cuadro eléctrico / electric board / panneau électrique
A5	12049256	TRANSFORMADOR 1N 200W 120V/230V UL	1N 200W 120V/230V UL TRANSFORMER	1N 200W 120V/230V UL TRANSFORMATEUR	1	1	1	1	1	1	1	1								cuadro eléctrico / electric board / panneau électrique
C4	12120814	TARJETA AUXILIAR TP	AUXILIAR CARD TP	PLAQUE AUXILIAIRE TP	1	1	1	1	1	1	1	1								cuadro eléctrico / electric board / panneau électrique
D1	12017293	TRANSFORMADOR 1N 200W 400V/230V UL	1N 200W 400V/230V UL TRANSFORMER	1N 200W 400V/230V UL TRANSFORMATEUR	1	1	1	1	1	1	1	1								cuadro eléctrico / electric board / panneau électrique
4	12172055	VARIADOR PROGRAMADO TP WF-A-08/10	TP WF-A-08/10 PROGRAMMED VARIATOR	TP WF-A-08/10 VARIETEUR PROGRAMMÉ	1	1	1	1	1	1	1	1								base / base / base
7	12152215	AMORITIGUADOR	SPRING	AMORTISSEUR	4	4	4	4	4	4	4	4								base / base / base
8	12159369	EJE AMORTIGUADOR	SPRING SHAFT	AXE DE AMORTISSEUR	4	4	4	4	4	4	4	4								base / base / base
9	12152219	SILENTBLOCK 06100092 SUSPA	SILENTBLOCK 06100092 SUSPA	SILENTBLOCK 06100092 SUSPA	8	8	8	8	8	8	8	8								base / base / base
10	12152223	SILENTBLOCK 06100083 SUSPA	SILENTBLOCK 06100083 SUSPA	SILENTBLOCK 06100083 SUSPA	8	8	8	8	8	8	8	8								base / base / base
4	12151355	Conj. SONDA 47KOhm NTC L=600mm	47KOhm NTC L=600mm PROBE ASSEM.	47KOhm NTC L=600mm SONDE ENSEM.	1	1	1	1	1	1	1	1								cuba / tank / cuve
5	12096226	RESISTENCIA 230V 2KW 264mm Doble UL	230V 2KW 264mm Double UL RESISTOR	230V 2KW 264mm Double UL RÉSISTANCE	3	3	-	-	3	3	-	-								cuba / tank / cuve
9	12096597	TERM. SEG. 261B 110ºC FAST 90	261B 110ºC FAST 90 SAFETY THERMOSTAT	261B 110ºC FAST 90 THERMOSTAT DE SÉCU	1	1	1	1	1	1	1	1								cuba / tank / cuve
14	12114100	SENSOR MAGNÉTICO 12V DC UL	12V DC UL MAGNETIC SENSOR	12V DC UL CAPTEUR MAGNÉTIQUE	1	1	1	1	1	1	1	1								cuba / tank / cuve
4	12140743	CIERRE COMPLETO UL 205V	UL 205V COMPLETE LOCK	UL 205V FERMETURE COMPLET	1	1	1	1	1	1	1	1								frente cuba / tank front / frontale cuve
6	12040850	MICRORUPTOR 250V AC 16A VDE	250V AC 16A GR MICROSWITCH	250V AC 16A VERT MICROSWITCH	1	1	1	1	1	1	1	1								frente cuba / tank front / frontale cuve
13	12023284	JUNTA PUERTA	DOOR SEAL	PORTE JOINT	1	1	1	1	1	1	1	1								frente cuba / tank front / frontale cuve
13	12164674	JUNTA PUERTA (SILICONA)	SILICONE DOOR SEAL	PORTE JOINT (SILICONE)	1	1	1	1	1	1	1	1								frente cuba / tank front / frontale cuve
2	12023197	Motor 230V AC 3N 50/60Hz 750W	230V AC 3N 50/60Hz 750W MOTOR	230V AC 3N 50/60Hz 750W MOTEUR	1	1	1	1	1	1	1	1								tambor / drum / tambour
16	12151682	CORREA POLEA	PULLEY STRAP	COURROIE DE POULIE	1	1	1	1	1	1	1	1								tambor / drum / tambour
3	12024781	ELECTROVÁLVULA 230V AC 50/60Hz 1vía Ag	ELECTROVALVE 230V AC 50/60Hz 1way Wate	ELECTROVANNE 230V AC 50/60Hz 1way Eau	1	-	1	-	1	-	1	-								desagüe (válvula) / drainage (valve) / drainage (vanne)
3	12163332	BOMBA DESAGÜE 50-60Hz	50-60Hz DRAINAGE PUMP	50-60Hz POMPE DE DRAINAGE	-	1	-	1	-	1	-	1								desagüe (bomba) / drainage (pump) / drainage (pompe)

ESQUEMAS & LEYENDAS / SCHEMES & LEGENDS / SCHÉMAS & LÉGENDES

Despiece técnico LAP_08-10 TP / Spare Parts LAP_08-10 TP

FAGOR

FAGOR INDUSTRIAL

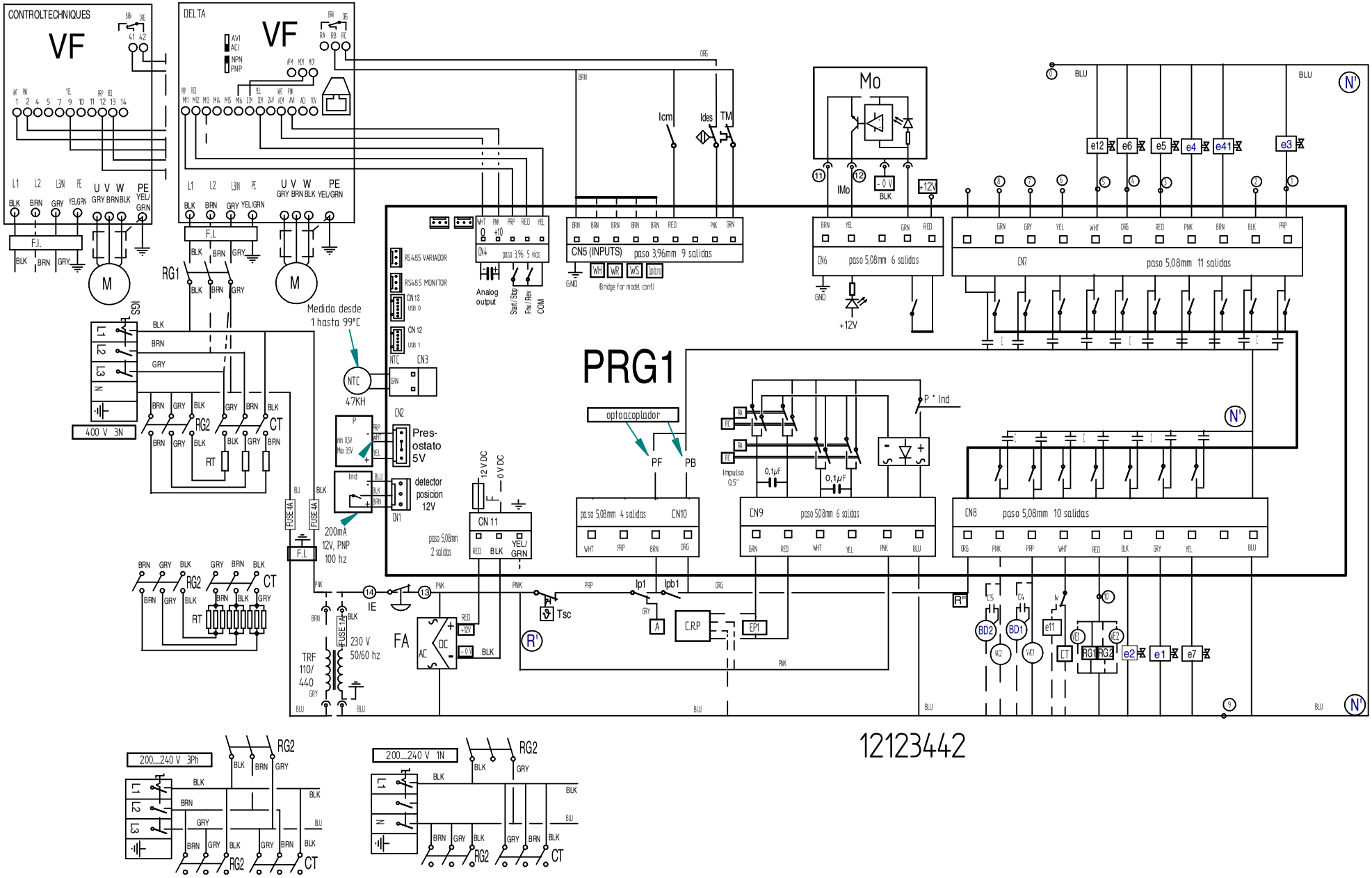
CONTROLTECHNIQUES
VF
DELTA
VF
Mo
PRG1
Medida desde
1 hasta 99°C
NTC
47KH
Pres-
ostato
5V
detector
posicion
12V
200mA
12V, PNP
100 hz
400 V 3N
RG1
RG2
CT
RT
FA
TRF
110/
440
230 V
50/60 hz
FUSE 4A
FUSE 1A
Analog
output
Start / Stop
Fw / Rev
COM
CN5 (INPUTS)
paso 3,96mm 9 salidas
Bridge for model conf.
CN6
paso 5,08mm 6 salidas
CN7
paso 5,08mm 11 salidas
optoacoplador
PF
PB
paso 5,08mm 4 salidas
CN10
CN9
paso 5,08mm 6 salidas
CN8
paso 5,08mm 10 salidas
CN 11
paso 5,08mm
2 salidas
12 V DC
0 V DC
Impulso
0,5"
0,1µF
0,1µF
P * Ind
Icm
Ides
TM
IMo
+12V
Tsc
Ip1
Ipb1
C.R.P
EP1
IE
BD2
BD1
e1
e2
e3
e4
e5
e6
e7
e11
e12
e41
200...240 V 3Ph
200...240 V 1N
12123442

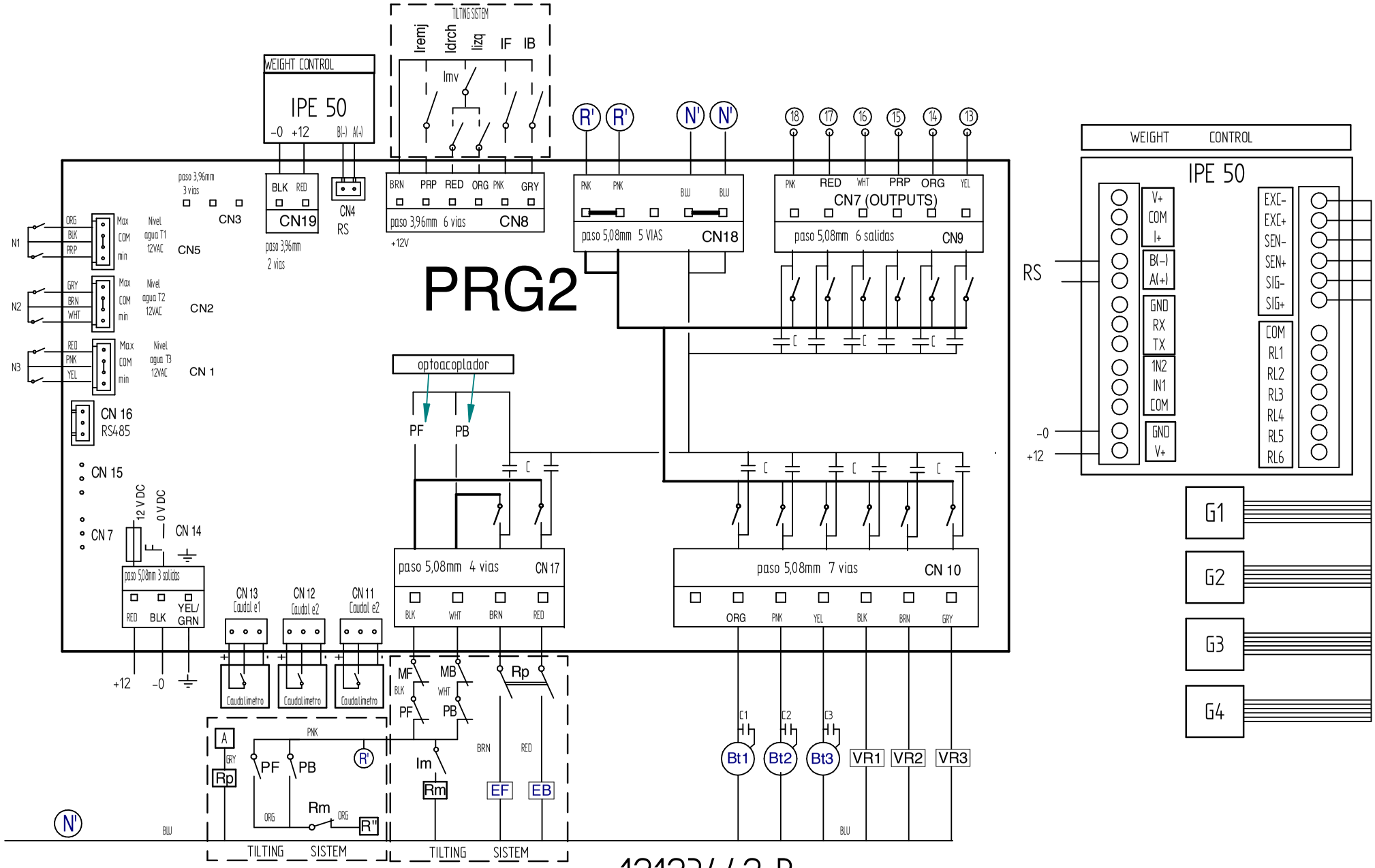
PRG2
WEIGHT CONTROL
IPE 50
-0 +12 B(-) A(+)
TILTING SISTEM
Iremj Idrch Izq IF IB
Imv
CN19
CN4
RS
CN8
CN18
CN7 (OUTPUTS)
CN9
CN3
CN5
CN2
CN 1
CN 16
RS485
CN 15
CN 7
CN 14
CN 17
CN 10
CN 13
CN 12
CN 11
optoacoplador
PF
PB
MF
MB
Rp
Rm
Im
EF
EB
Bt1
Bt2
Bt3
VR1
VR2
VR3
G1
G2
G3
G4
WEIGHT CONTROL
IPE 50
V+ COM I+
B(-) A(+)
GND RX TX
IN2 IN1 COM
GND V+
EXC- EXC+ SEN- SEN+ SIG- SIG+
COM RL1 RL2 RL3 RL4 RL5 RL6
RS
-0
+12
TILTING SISTEM
TILTING SISTEM

12123442 B

Simb / LENG		ESPAÑOL	ENGLISH	FRANÇAIS
A,B (CCO)	=	Puntos de conexión con K1	Connection points with K1	Points de connexion K1
C1,C2,C3,C4	=	Condensador electrico	Electric condenser	Condensateur électrique
CA	=	Rele Auxiliar de Aclarado	Rinse Auxiliary Relay	Relais auxiliaire rinçage
CMBL1,2	=	Contactor Bomba lavado 1,2	Wash 1,2 Pump Contactor	Contacteur pompe lavage 1.2
CMBPL	=	Contactor Bomba PreLavado	Prewash Pump Contactor	Contacteur Pompe prélavage
CMEV	=	Contactor Motor Extractor de Vahos	Steam Exhaust Motor Contactor	Contacteur Moteur Extraction vapeur
CMS	=	Contactor Motor Secado	Drying Motor Contactor	Contacteur moteur Séchage
CMREC	=	Contactor Motor Recuperador	Contactor Motor Recover	Contacteur moteur Recuperateur
CRC11,12,13	=	Contactor Calentamiento Calderin	Boiler Heating Contactor	Contacteur Chauffage Chaudière
CRS11,12,21,22	=	Contactor Calentamiento Secado 1,2	Drying 1, 2 Heating Contactor	Contacteur chauffage séchage 1.2
CRTA1,2	=	Contactor Calentamiento Aclarado	Rinse heating Contactor	Contacteur chauffage Rinçage
CRT11,12	=	Contactor Calentamiento Tanque 1	Tank 1 Heating Contactor	Contacteur Chauffage Cuve 1
CRT21,22	=	Contactor Calentamiento Tanque 2	Tank 2 Heating Contactor	Contacteur Chauffage Cuve 2
DS.ABR	=	Dosificador Abrillantador	Rinse doser	Doseur tensoactive
DS.DET	=	Dosificador Detergente	Detergent doser	Doseur détergent
F	=	Fusible	Fuse	Fusible
FMEV	=	Termico Motor Extractor	Steam Exhaust Motor Thermal Overload	Thermique Moteur Extraction vapeur
FML1,2	=	Termico Motor Bomba Lavado1,2	Wash 1,2 Pump Motor Thermal Overload	Thermique Moteur pompe lavage 1.2
FMS1,2	=	Termico Motor Secado 1,2	Drying Motor Thermal Overload	Thermique du Moteur Séchage
FMREC	=	Termico Motor Recuperador	Recover Motor Thermal Overload	Thermique du Moteur Recuperateur
H1	=	Lampara Indicador Marcha	Operation light	Voyant de fonctionnement
H2	=	Lampara Indicador Atorado	Stuck Indicator Lamp	Voyant Bloqués
IA	=	Interruptor Accionamiento Aclarado	Rinsing actuator Switch	Interrupteur d'actionneur de rinçage
IE1,2	=	Pulsador Parada de emergencia 1,2	Emergency 1,2 stop push button	Bouton-poussoir Arrêt d'urgence 1,2
IG	=	Interruptor general.	Power On	Interrupteur général
IGS	=	Interruptor General de seguridad.	Disconnect Switch	Interrupteur Général de sécurité
IL	=	Interruptor Accionamiento Lavado	Wash actuator Switch	Interrupteur d'actionneur de lavage
IM / IP	=	Pulsador Marcha / Parada	Start / Stop push button	Bouton de démarrage / arrêt
IPA	=	Interruptor Puerta Lavado	Washer Door Switch	Interrupteur de porte de lavage
IPPL	=	Interruptor Puerta PreLavado	Prewash Door Switch	Interrupteur de porte prélavage
IPT1,2	=	Interruptor Puerta Tanque 1,2	Tank 1.2 Door Switch	Interrupteur de porte cuve 1.2
IR	=	Interruptor Retroceso Desenganche	Reverse stuck Switch	Interrupteur marche arrière à la blocage
ISV	=	Interruptor Seguridad Enganchon	Overload stuck Switch	Interrupteur marche à la blocage
PRG	=	Control Electronico	Electronic Control	Contrôle électronique
KA1, 2	=	Rele Auxiliar Llenado y Aclarado 1, 2	Fill and Rinse 1, 2 Auxiliary Relay	Relais auxiliaire remplissage et rinçage 1, 2
KP	=	Rele de Puerta	Door Relay	Relais de porte
KTT1	=	Rele Auxiliar Termostato Tanque1	Auxiliary Relay Tank Thermostat1	Thermostat Relais auxiliaire cuve 1
K1	=	Rele Auxiliar Generador Agua Caliente	Auxiliary Relay Hot Water Generator	Générateur auxiliaire Relais eau chaude
MBA	=	Moto Bomba Aclarado	Pump Rinsing	Pompe Rinçage
MBL1,2	=	Moto Bomba Lavado1,2	Washed Pump 1,2	Pompe de lavage 1,2
MBP	=	Moto Bomba Llenado	Filling Pump	Pompe de remplissage
MBPL	=	Moto Bomba PreLavado	Prewash Pump	Pompe à prélavage
MEV	=	Motor Extractor de Vahos	Steam extractor motor	Moteur extracteur vapeur
MREC	=	Motor Recuperador	Motor Recovery	Moteur Récupérateur
MS1,2	=	Motor Secado 1,2	Drying motor 1,2	Moteur de séchage 1,2
MV	=	Motor Arrastre	Advance Motor	Moteur d'entraînement
PA	=	Presostato Aclarado	Rinsed tank Pressure Switch	Pressostat de rinçage
PPL	=	Presostato Prelavado	Prewash tank Pressure Switch	Pressostat de prélavage cuve
PT1	=	Presostato Tanque 1	Washed tank 1 Pressure Switch	Pressostat de lavage cuve 1
PT2	=	Presostato Tanque 2	Washed tank 2 Pressure Switch	Pressostat de lavage cuve 2
R,N	=	Puntos conexión 230V	230V connection points	Points de connexion 230V
RC11,12,13	=	Resistencia Calentamiento Calderin	Boiler Element Heating	Resistance Chauffage Chaudière
RS1, 2	=	Resistencia Calentamiento Secado 1, 2	Drying Element Heating	Resistance Chauffage séchage
RTA	=	Resistencia Calentamiento Aclarado	Rinse tank Element Heating	Resistance Chauffage rinçage
RT11,12	=	Resistencia Calentamiento Tanque 1	Washed Tank 1 Element Heating	Resistance Chauffage lavage cuve 1
RT2	=	Resistencia Calentamiento Tanque 2	Washed Tank 2 Element Heating	Resistance Chauffage lavage cuve 2
SF	=	Interruptor Fin recorrido	Safety end Switch	Interrupteur fin de coourse
TA	=	Termostato Aclarado	Rinse Thermostat	Thermostat de rinçage
TC11	=	Termostato Calderin Temperatura Max.	Boiler thermostat Max. temperature	Thermostat Température max. chaudière
TC12	=	Termostato Calderin Temperatura min.	Boiler thermostat min. temperature	Thermostat Température min. chaudière
TREC	=	Termostato Recuperador	Recovery Thermostat	Thermostat récupérateur
TRF	=	Transformador	Transformer	Transformateur
TSA	=	Termostato Seguridad Aclarado	Rinse Hi-limit Thermostat	Thermostat Limiteur rinçage
TS1,2	=	Termostato Secado 1, 2	Drying 1,2 Thermostat	Thermostat séchage 1, 2
TSC1	=	Termostato Seguridad Calderin 1	Boiler 1 Hi-limit Thermostat	Thermostat Limiteur Chaudière
TST1,2	=	Termostato Seguridad Tanque 1,2	Washed 1,2 Hi-limit Thermostat	Thermostat Limiteur lavage 1, 2
TT1,2	=	Termostato Tanque 1, 2	Washed 1,2 Thermostat	Thermostat lavage 1, 2
VA	=	Electrovalvula Llenado y Aclarado	Filling and Rinse Solenoid Valve	Electrovanne Remplissage et rinçage
VEV	=	Electrovalvula Extractor de Vahos	Steam extractor Solenoid Valve	Electrovanne extracteur vapeur
VF	=	Variador de Frecuencia	Variable frequency drive	Variateur de fréquence
VL1,2	=	Electrovalvula Llenado Tanque 1, 2	Filling Tank 1, 2 Solenoid Valve	Electrovanne de remplissage 1, 2
VG	=	Electrovalvula General Recuperador	Recovery Solenoid Valve main	Electrovanne général Recuperateur
VREC	=	Electrovalvula Recuperador	Recovery Solenoid Valve	Electrovanne Recuperateur
ZA	=	Alarma Enganchon	Buzzer alarm stuck	Alarme buzzer blocage
	=			
COLOR	=	COLORES	COLOUR	COULEURS
BLK, bk, n	=	Negro	Black	Noir
BLU, bl, a	=	Azul	Blue	Bleu
BRN, bn, m	=	Marrón	Brown	Marron
GRN, gn, ve	=	Verde	Green	Vert
GRY, gy, g	=	Gris	Grey	Gris
ORG, or, na	=	Naranja	Orange	Orange
PNK, pk, rs	=	Rosa	Pink	Rose
PRP, pr, vi	=	Violeta	Purple	Violet
RED, rd, r	=	Rojo	Red	Rouge
WHT, wh, b	=	Blanco	White	Blanc
YEL, yw, am	=	Amarillo	Yellow	Jaune
YEL/GRN, am/ve	=	Amarillo/verde	Yellow / green	Jaune / vert