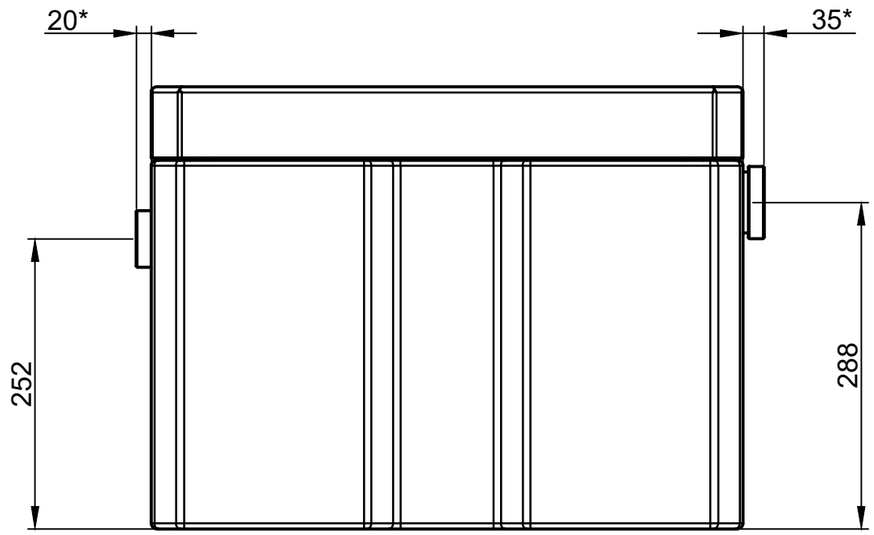

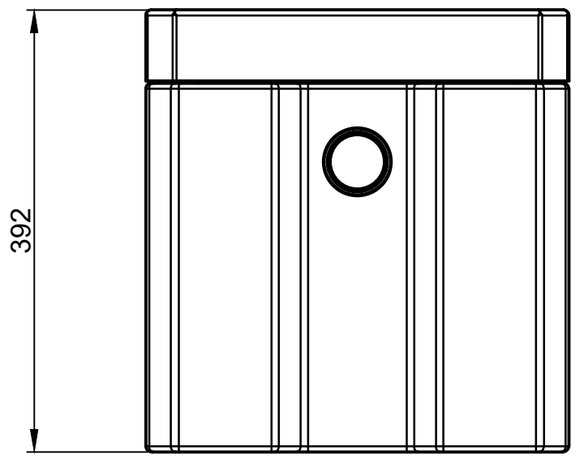

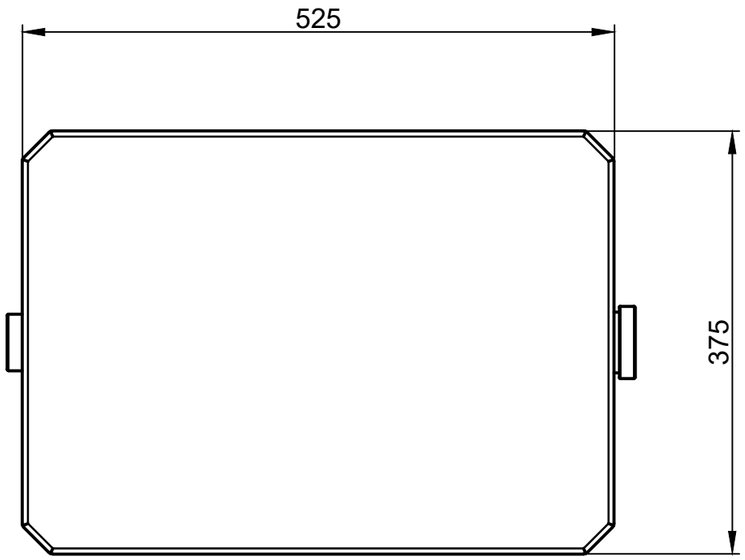

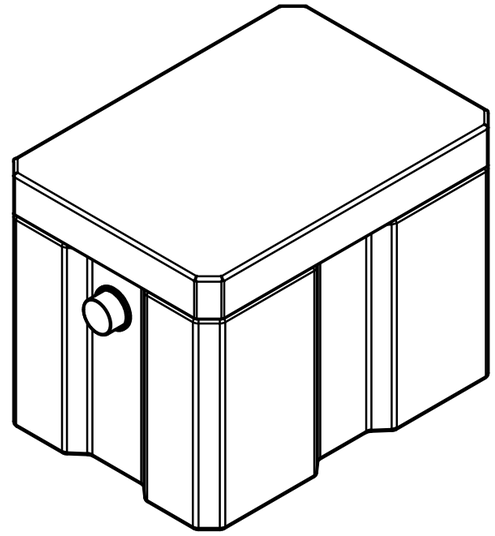

Изм	Лист	N* докум.	Подп.	Дата	Жироуловитель 0.5-40	Лит.	Масса	Масштаб
Разраб.								
Пров.						Лист	Листов	
Т.контр.								
Н.контр.								
Утв.								

Перв. примен.

Справ. N*

Подп. и дата

Инв. N дубл.

Взам. инв. N*

Подп. и дата

Инв. N* подл.

Копировал

Формат А3